PROFILINE

Bedienungsanleitung
Instrucciones de servicio
Manual de instruções
Operating instructions
Φυλλάδιο οδηγιών
Istruzioni d'uso
Instructions d'emploi
Instrukcja obsługi
Руководство по эксплуатации
Gebruiksaanwijzing

Reciprosäge
Sierra Alternativa
Serra de vai-vem
Reciprocating Saw
Παλινδρομικό Πριόνι
Seghetto Alternativo
Scie Alternative
Piła Szablowa
ПИЛА САБЕЛЬНАЯ ЭЛЕКТРИЧЕСКАЯ
Recipro-Zaagmachine

BTI-RS 1050 E

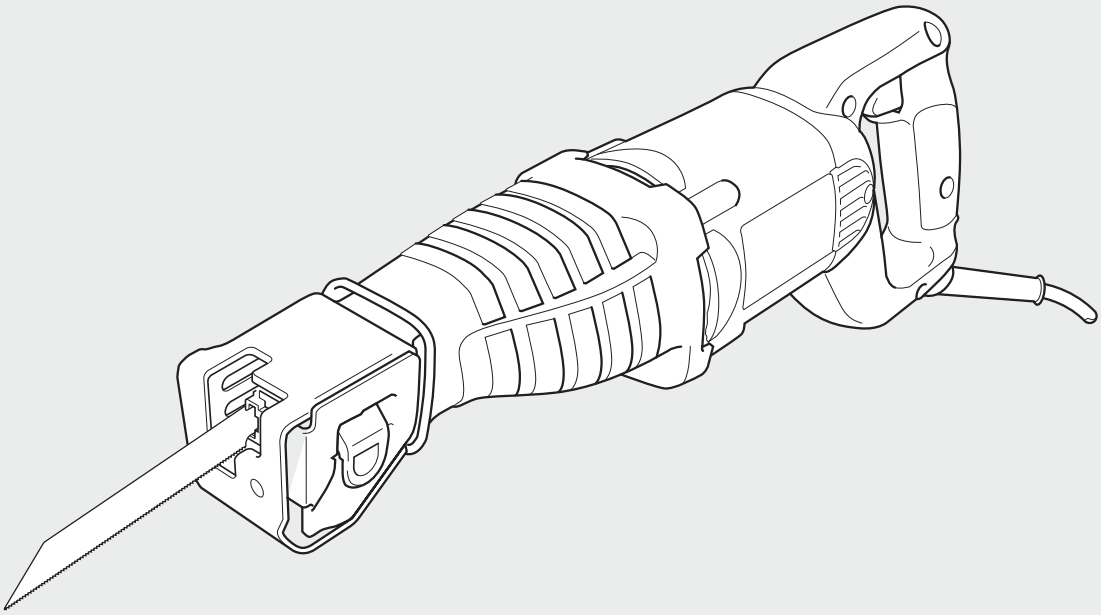

Wir verstehen Ihr Handwerk.

BTI

	Deutsch	5
	English	11
	Français	17
	Polski	23
	Русский язык	29
	Español	36
	Italiano	42
	Nederlands	48
	Português	54
	Ελληνικα	60

Copyright BTI

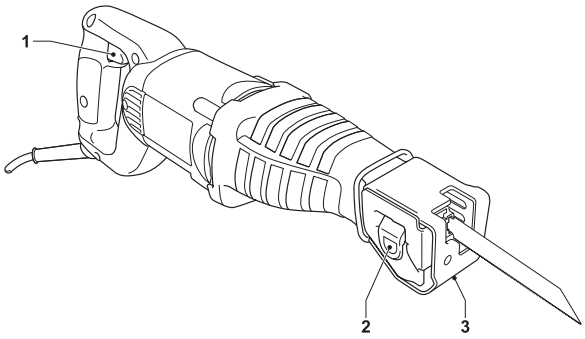

A

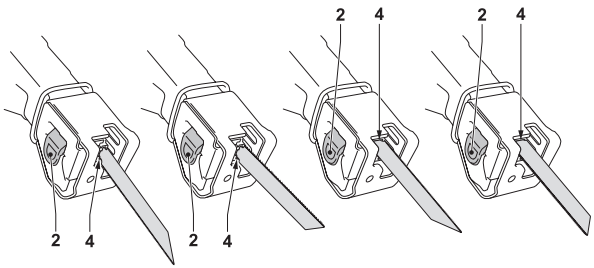

B

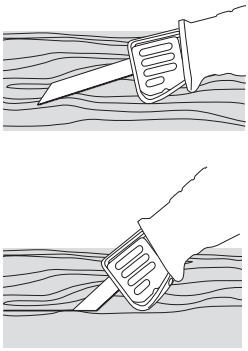

C

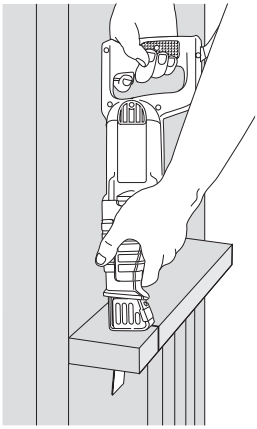

D

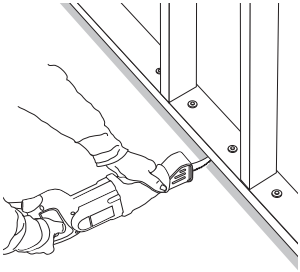

E

SÄBELSÄGE BTI-RS 1050 E

Herzlichen Glückwunsch!

Sie haben sich für ein Werkzeug von BTI entschieden, das die lange BTI-Tradition fortsetzt, nur ausgereifte und in zahlreichen Tests bewährte Qualitätsprodukte für den Fachmann anzubieten. Lange Jahre der Erfahrung und kontinuierliche Weiterentwicklung machen BTI zu Recht zu einem verläßlichen Partner aller professionellen Anwender.

Technische Daten

		BTI-RS 1050 E
Art. Nr.		9020663
Spannung	(Volt)	230
Leistungsaufnahme	(Watt)	1.050
Leerlaufdrehzahl		0 - 2.800
Hub	mm	29
Schnittlänge in Holz/ Metallprofilen/Kunststoffrohren	mm	265/130/160
Gewicht	(kg)	3,5

Schalldruckpegel gemäß: EN 60745		
L_{pA} (Schalldruck)	dB(A)	89
K_{pA} (Schallleistung)	dB(A)	3

Bewerteter quadratisch gemittelter Beschleunigungswert	m/s²	17.3
L_{WA} (Schalldruck Unsicherheit)	dB(A)	100
K_{WA} (Schalldruck Unsicherheit)	dB(A)	3

Vibrations-Gesamtwerte (dreiachsige Vektorsumme) ermittelt gemäßt: EN 60745		
Vibration Emissionswert (ah)		
$a_{h,cw}$ =	m/s²	14.9
Unsicherheit K =	m/s²	5.5

Der Vibrationsemissionspegel in diesem Informationsblatt wurde im Einklang mit einem standardisierten Test gemessen, der in EN 60745 festgelegt ist und kann für den Vergleich eines Werkzeugs mit einem anderen verwendet werden. Er kann für eine vorläufige Einschätzung der Belastung genutzt werden.

WARNUNG: Der erklärte Vibrationsemissionspegel repräsentiert die Hauptanwendungsgebiete des Werkzeugs. Wenn das Werkzeug jedoch für andere Einsatzbereiche verwendet, mit verschiedenen Zubehörteilen ausgestattet oder schlecht gewartet wird, können die Vibrationsemissionen unterschiedlich ausfallen. Das kann den Belastungspegel über den gesamten Arbeitszeitraum erheblich anheben.

Eine Einschätzung des Pegels der Vibrationsbelastung sollte auch dann in Betracht gezogen werden, wenn das Werkzeug ausgeschaltet oder wenn es in Betrieb ist, aber nicht seine Arbeit verrichtet. Dadurch kann der Belastungspegel über den gesamten Arbeitszeitraum erheblich gesenkt werden.

Ermitteln Sie zusätzliche Sicherheitsmaßnahmen, um den Bediener vor verschiedenen Auswirkungen der Vibration zu schützen, beispielsweise: Warten Sie das Werkzeug und die Zubehörteile, halten Sie die Hände warm, organisieren Sie Arbeitsmuster.

Mindestabsicherung des Stromkreises:	
230-V-Elektrowerkzeuge	10 A

Definitionen: Sicherheitsrichtlinien

Dle nachfolgenden Definitionen beschreiben den Schweregrad der einzelnen Signalwörter. Bitte lesen Sie das Handbuch und achten Sie auf diese Symbole.

GEFAHR: Zeigt eine bevorstehende gefährliche Situation an, die, wenn sie nicht verhindert wird, zum Tod oder schweren Verletzungen führen wird.

WARNUNG: Zeigt eine potenziell gefährliche Situation an, die, wenn sie nicht verhindert wird, zum Tod oder schweren Verletzungen führen könnte.

VORSICHT: Zeigt eine potenziell gefährliche Situation an, die, wenn sie nicht verhindert wird, zu kleinen oder mittleren Verletzungen führen könnte.

VORSICHT: In Verbindung mit dem Sicherheitswarnsymbol wird dadurch eine potenziell gefährliche Situation gekennzeichnet, die, wenn sie nicht verhindert wird, zu Sachschäden führen könnte.

Kennzeichnet das Risiko eines Stromschlags.

Kennzeichnet das Risiko eines Feuers.

EG-Konformitätserklärung

CE

BTI-RS 1050 E

BTI erklärt, dass das unter „Technische Daten" beschriebene Produkt gemäß folgender Normen konstruiert wurde: 98/37/EEC (bis 28. Dez. 2009), 2006/42/EC (vom 29. Dez. 2009), 2004/108/EC, 2006/95/EC, EN 55014-1, EN 55014-2, EN 61000-3-2, EN 61000-3-3, EN 60745-1, EN 60745-2-11.

Weitere Informationen erhalten Sie bei BTI unter der folgenden Adresse oder auf der Rückseite dieses Handbuchs.

Der Unterzeichner ist verantwortlich für die Erfassung der technischen Datei und erstellt diese Erklärung im Namen von BTI.

ppa. U. Delz

i.V. G. Hub

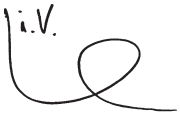

BTI Befestigungstechnik GmbH & Co. KG
D-74653 Ingelfingen

Sicherheitsanweisungen

WARNUNG: Um das Risiko einer Verletzung zu reduzieren, lesen Sie die Bedienungsanleitung durch.

Allgemeine Sicherheitswarnungen für Elektrowerkzeuge

WARNUNG: Lesen Sie alle Sicherheitswarnungen und alle Anweisungen durch. Das Nichteinhalten der Warnungen und Anweisungen kann zu Stromschlägen, Feuer und/oder schweren Verletzungen führen.

Heben Sie alle Warnungen und Anweisungen als künftige Referenz auf. Der Begriff „Elektrowerkzeug" in den Warnungen bezieht sich auf Ihr über das Stromnetz betriebene (verkabeltes) Elektrowerkzeug oder Ihr batteriebetriebenes (kabelloses) Elektrowerkzeug.

1 Arbeitsbereich

a Halten Sie Ihren Arbeitsbereich sauber und gut ausgeleuchtet. Unordnung und dunkle Arbeitsbereiche fordern Unfälle geradezu heraus.

b Arbeiten Sie mit Geräten nicht in explosionsgefährdeter Umgebung, in der sich brennbare Flüssigkeiten, Gase oder Stäube befinden. Geräte erzeugen Funken, die den Staub oder die Dämpfe entzünden können.

c Halten Sie Kinder und andere Personen während der Benutzung des Gerätes fern. Bei Ablenkung können Sie die Kontrolle verlieren.

2 Elektrische Sicherheit

a Der Anschlußstecker des Gerätes muß in die Steckdose passen. Der Stecker darf in keiner Weise verändert werden. Verwenden Sie keine Adapterstecker gemeinsam mit schutzgeerdeten Geräten. Unveränderte Stecker und passende Steckdosen verringern das Risiko eines elektrischen Schlages.

b Vermeiden Sie Körperkontakt mit geerdeten Oberflächen von Rohren, Heizungen, Herden und Kühlschränken. Es besteht ein erhöhtes Risiko eines elektrischen Schlags, wenn Ihr Körper geerdet ist.

c Halten Sie Geräte von Regen und Nässe fern. Das Eindringen von Wasser in ein Gerät erhöht das Risiko eines elektrischen Schlages.

d Mißbrauchen Sie nicht das Kabel. Verwenden Sie das Kabel niemals zum Tragen, Ziehen oder Trennen des Gerätes vom Netz. Halten Sie das Kabel fern von Hitze, Öl, scharfen Kanten oder sich bewegenden Teilen. Beschädigte oder verwickelte Kabel erhöhen das Risiko eines elektrischen Schlages.

e Wenn Sie mit einem Gerät im Freien arbeiten, verwenden Sie nur Verlängerungskabel, die auch für den Außenbereich zugelassen sind. Die Verwendung eines für den Außenbereich geeigneten Verlängerungskabels verringert das Risiko eines elektrischen Schlages.

3 Sicherheit von Personen

a Seien Sie aufmerksam, achten Sie darauf, was Sie tun, und gehen Sie vernünftig mit einem Gerät um. Benutzen Sie das Gerät nicht, wenn Sie müde sind oder unter dem Einfluß von Drogen, Alkohol oder Medikamenten stehen. Ein Moment der Unachtsamkeit beim Gebrauch von Geräten kann zu ernsthaften Verletzungen führen.

b Verwenden Sie Schutzausrüstung. Tragen Sie stets einen Augenschutz. Schutzausrüstung

wie Staubmaske, rutschfeste Sicherheitsschuhe, Schutzhelm oder Gehörschutz, je nach Art und Einsatz des Gerätes, verringert das Risiko von Verletzungen.

c **Vermeiden Sie eine unbeabsichtigte Inbetriebnahme. Stellen Sie sicher, daß sich der Schalter in der Aus-Stellung befindet, bevor das Gerät mit dem Netz verbunden wird.** Durch das Tragen des Gerätes mit dem Finger am Schalter oder durch das Verbinden eingeschalteter Geräte werden Unfälle provoziert.

d **Entfernen Sie Einstell- oder Schraubenschlüssel, bevor Sie das Gerät einschalten.** Ein Schlüssel, der sich in einem sich drehenden Teil befindet, kann zu Verletzungen führen.

e **Nicht zu weit nach vorne strecken! Achten Sie auf einen sicheren Stand, um in jeder Arbeitsposition das Gleichgewicht zu halten.** Dadurch können Sie das Gerät in unerwarteten Situationen besser unter Kontrolle halten.

f **Tragen Sie geeignete Kleidung. Tragen Sie keine weite Kleidung oder Schmuck. Halten Sie Haare, Kleidung und Handschuhe fern von sich bewegenden Teilen.** Lockere Kleidung, Schmuck oder lange Haare können von sich bewegenden Teilen erfaßt werden.

g **Falls Staubabsaug- und -fangvorrichtungen vorhanden sind, vergewissern Sie sich, daß diese angeschlossen sind und richtig verwendet werden.** Das Verwenden dieser Einrichtungen verringert Gefährdungen durch Staub.

4 Gebrauch und Pflege von Geräten

a **Überlasten Sie das Gerät nicht. Verwenden Sie für Ihre Arbeit das dafür bestimmte Gerät.** Mit dem passenden Gerät arbeiten Sie besser und sicherer im angegebenen Leistungsbereich.

b **Benutzen Sie kein Gerät, dessen Schalter defekt ist.** Ein Gerät, das sich nicht mehr ein- oder ausschalten läßt, ist gefährlich und muß repariert werden.

c **Ziehen Sie den Stecker aus der Steckdose, bevor Sie Einstellungen vornehmen, Zubehörteile wechseln oder das Gerät weglegen.** Diese Vorsichtsmaßnahmen verhindern den unbeabsichtigten Start des Gerätes.

d **Bewahren Sie unbenutzte Geräte außerhalb der Reichweite von Kindern auf. Lassen Sie Geräte nicht von Personen benutzen, die damit nicht vertraut sind oder diese Anweisungen nicht gelesen haben.** Geräte sind gefährlich, wenn Sie von unerfahrenen Personen benutzt werden.

e **Halten Sie Geräte in einem einwandfreien Zustand. Kontrollieren Sie, ob bewegliche Teile falsch ausgerichtet sind oder klemmen und ob Teile gebrochen oder so beschädigt sind, daß die Funktion des Geräts beeinträchtigt ist. Lassen Sie beschädigte Geräte vor dem Gebrauch reparieren.** Viele Unfälle haben ihre Ursache in schlecht gewarteten Geräten.

f **Halten Sie Schneidgeräte scharf und sauber.** Sorgfältig gepflegte Schneidgeräte mit scharfen Schneidkanten verklemmen sich weniger und sind leichter zu führen.

g **Verwenden Sie Gerät, Zubehör, Einsatz-Bits, usw. entsprechend diesen Anweisungen und so, wie es für diesen speziellen Gerätetyp vorgeschrieben ist. Berücksichtigen Sie dabei die Arbeitsbedingungen und die auszuführende Arbeit.** Der Gebrauch von Geräten für andere als die vorgesehenen Anwendungen kann zu gefährlichen Situationen führen.

5 Service

a **Lassen Sie Ihr Gerät nur von qualifiziertem Fachpersonal und nur mit Original-Ersatzteilen reparieren.** Damit wird gewährleistet, daß die Sicherheit des Geräts erhalten bleibt.

Zusätzliche Sicherheitshinweise für Säbelsägen

WARNUNG: Verwenden Sie IMMER eine zugelassene Atemschutzmaske. Die Anwendung dieses Werkzeugs kann Staub erzeugen und/oder abgeben, wodurch schwere Verletzungen entstehen können.

Ein- und Ausschalten

- Nach dem Ausschalten dürfen die Sägeblätter nicht mit den Fingern abgebremst werden.
- Legen Sie die Säbelsäge grundsätzlich nur in ausgeschaltetem Zustand auf den Arbeitstisch oder auf die Werkbank ab. Die Sägeblätter laufen nach dem Ausschalten der Säge noch kurz weiter.

Beim Sägen

- Vor dem Arbeitsbeginn müssen alle Nägel und Metallgegenstände aus dem Werkstück entfernt werden.
- Verwenden Sie wenn möglich immer Einspannvorrichtungen, um das Werkstück zu sichern.
- Versuchen Sie nicht, extrem kleine Werkstücke zu sägen.
- Beugen Sie sich bei der Arbeit nicht zu weit. Stellen Sie sicher, daß Sie immer einen festen Stand haben, vor allem auf Bühnen und Leitern.
- Halten Sie die Säge immer mit beiden Händen.
- Das Tragen einer Staubmaske ist ratsam.

Prüfen und Auswechseln der Sägeblätter

- Verwenden Sie nur Sägeblätter, die den Daten in dieser Anleitung entsprechen.
- Es sollten ausschließlich scharfe und einwandfrei arbeitende Sägeblätter verwendet werden; rissige oder verbogene Sägeblätter sind sofort auszuwechseln.
- Vergewissern Sie sich, dass das Sägeblatt sicher befestigt ist.

Überprüfen der Lieferung

Die Verpackung enthält:

1 Säbelsäge
1 Universal-Sägeblattsatz
1 Transportkoffer (nur für K-Modelle)
1 Bedienungsanleitung
1 Explosionszeichnung

- Vergewissern Sie sich, daß das Elektrowerkzeug sowie die Zubehörteile beim Transport nicht beschädigt wurden.
- Lesen Sie vor der Inbetriebnahme die Bedienungsanleitung gründlich durch.

Gerätebeschreibung (Abb. A)

Ihre BTI-RS 1050 E Säbelsäge wurde zum professionellen Sägen von Holz, Metall und Rohren konzipiert. Die kompakte Konstruktikon erlaubt den Einsatz nahe am Rand schwieriger Bereiche.

1 Drehzahl-Regelschalter
2 Sägeblatt-Feststellhebel
3 Sägeschuh

Elektrische Sicherheit

Der Elektromotor wurde nur für eine Spannung konzipiert. Überprüfen Sie deswegen, ob die Netzspannung der auf dem Typenschild des Elektrowerkzeuges angegebenen Spannung entspricht.

Ihr BTI-Elektrowerkzeug ist gemäß EN 60745 zweifach isoliert; ein Erdleiter ist aus diesem Grunde überflüssig.

CH

Bei Ersatz des Netzkabels achten Sie auf Verwendung des Schweizer Netzsteckers.
Typ 11 für Klasse II
(Doppelisolierung) - Geräte
Typ 12 für Klasse I
(Schutzleiter) - Geräte

CH

Ortsveränderliche Geräte, die im Freien verwendet werden, müssen über einen Fehlerstromschutz schalter angeschlossen werden.

Auswechseln des Netzkabels oder -steckers

Defekte Netzkabel oder -stecker dürfen nur von einem autorisierten Fachbetrieb ausgewechselt werden. Ausgetauschte Netzkabel oder - stecker müssen danach fachgerecht entsorgt werden.

Verlängerungskabel

Verwenden Sie ein zugelassenes Verlängerungskabel, das für die Leistungsaufnahme des Elektrowerkzeugs ausreichend ist (vgl. technische Daten). Der Mindestquerschnitt beträgt 1,5 mm^2. Rollen Sie das Kabel bei Verwendung einer Kabelrolle immer völlig aus.

Zusammenbauen und Einstellen

Ziehen Sie vor dem Zusammenbauen und Einstellen immer den Netzstecker.

Montage des Sägeblatts (Abb. B)

- Bewegen Sie den Sägeblatt-Einspannhebel (2) nach oben, um die Sägeblattaufnahme zu öffnen.
- Stecken Sie das Sägeblatt in die Aufnahme (4), bis die Arretierung einrastet. Das Sägeblatt kann mit den Zähnen nach oben oder unten oder nach links oder rechts montiert werden.
- Bewegen Sie den Sägeblatt-Einspannhebel (2) nach unten, um die Sägeblattaufnahme zu schließen.
- Zum Entfernen des Sägeblatts gehen Sie in umgekehrter Reihenfolge vor.

Sägeblätter

Material empfohlenes Sägeblatt

Eisenmetalle	feinverzahnt
Nichteisenmetalle	grobverzahnt
Holz	grobverzahnt
Kunststoff	feinverzahnt
Mauerwerk	hartmetallbestückt

Es sind Sägeblätter für viele Anwendungen als Sonderzubehör erhältlich.

Wählen Sie das Sägeblatt mit Sorgfalt.

Gebrauchsanweisung

- Beachten Sie immer die Sicherheitshinweise und die gültigen Vorschriften.
- Vergewissern Sie sich, daß das zu sägende Material gesichert wurde.

- Drücken Sie die Säge beim Arbeiten nur leicht an und üben Sie nie seitlichen Druck auf die Sägeblätter aus. Drücken Sie wenn möglich den Sägeschuh auf das Werkstück, um Beschädigung des Sägeblatts sowie ein Schütteln und Schwingen der Säge zu vermeiden.
- Falls Sie in Wänden oder Fußböden sägen, informieren Sie sich vor dem Arbeiten über den genauen Verlauf von Leitungen und Verkabelungen.
- Vermeiden Sie eine Überlastung der Säge. Lassen Sie das Sägeblatt einige Sekunden im Leerlauf bewegen, bevor Sie den Schnitt vornehmen. Schalten Sie das Werkzeug nie ein, wenn das Sägeblatt im Werkstück festgefahren ist oder das Werkstück berührt.

Vor dem Betrieb:

- Montieren Sie ein geeignetes Sägeblatt. Verwenden Sie für Kurvenschnitte schmale Sägeblätter. Verwenden Sie für schwer zugängliche Stellen (z.B. in der Nähe von Wänden, usw.) flexible Bi-Metall-Sägeblätter.

Ein- und Ausschalten (Abb. A)

- Betätigen Sie zum Starten des Elektrowerkzeuges den Drehzahl-Regelschalter (1). Je tiefer der Drehzahl-Regelschalter gedrückt wird, um so höher ist die Drehzahl des Antriebsmotors.
- Lassen Sie zum Stoppen des Werkzeuges den Schalter los. Schalten Sie das Elektrowerkzeug bei Beendigung der Arbeiten immer aus. Nur wenn das Elektrowerkzeug ausgeschaltet ist, darf der Netzstecker aus der Steckdose gezogen werden.

Sägen von Holz

- Spannen Sie das Werkstück sorgfältig ein und entfernen Sie sämtliche Nägel und anderen Metallgegenstände.
- Halten Sie die Säge mit beiden Händen und drücken Sie den Sägeschuh auf das Werkstück.

Einstechsägen in Holz (Abb. C)

- Lassen Sie den Sägeschuh so auf dem Werkstück rasten, daß das Sägeblatt einen für das Einstechsägen geeigneten Winkel bildet.
- Schalten Sie die Säge ein und schieben Sie das Sägeblatt langsam vor. Stellen Sie sicher, daß der Sägeschuh das Werkstück jederzeit berührt.

Einsatzschnitte

- Vermessen Sie den Einsatzschnitt und zeichnen Sie eine Schnittlinie.
- Verwenden Sie ein schmales Sägeblatt. Lassen Sie die Unterseite des Sägeschuhs auf dem Werkstück rasten und stellen Sie sicher, daß das Sägeblatt auf der Schnittlinie positioniert ist.
- Bei Bedarf, z.B. in engen Räumen, verwenden Sie die äußere Kante des Sägeschuhs als Führung.
- Schalten Sie die Säge ein und schieben Sie das Sägeblatt bei voller Geschwindigkeit in das Werkstück vor. Halten Sie die Säge hierbei fest gegen das Werkstück.

Staubabsaugung

In Deutschland werden für Holzstaub aufgrund der TRGS 553 geprüfte Absaugeinrichtungen gefordert. Für andere Materialien muß der gewerbliche Betreiber die speziellen Anforderungen mit der zuständigen Berufsgenossenschaft klären.

Sägen von Metall

- Stabilisieren Sie beim Sägen von Blechplatten das Werkstück an beiden Seiten mit Holz. Dies gewährleistet saubere Schnitte und verhindert eine Beschädigung des Werkstückes.
- Zeichnen Sie für lange, gerade Schnitte eine Schnittlinie auf dem Werkstück.
- Bringen Sie entlang der Schnittlinie eine dünne Schicht Schneidöl an, schalten Sie die Säge ein und folgen Sie der Schnittlinie.

Sägen von Kunststoff

- Arbeiten Sie immer mit einer niedrigen Geschwindigkeit. Machen Sie einen Probeschnitt, um zu prüfen, ob das Werkstück wärmeempfindlich ist.

Sägen von Mauerwerk

Beim Sägen von Asbestzement kann gesundheitsschädlicher Staub anfallen. Halten Sie die gesetzlichen Richtlinien ein und befolgen Sie die von Asbestzementherstellern gegebenen Hinweise.

Heransägen an eine überstehende Kante (Abb. D)

- Verwenden Sie ein herkömmliches und anders herum montiertes Sägeblatt und sägen Sie an die überstehende Kante heran.

Parallelschnitte (Abb. E)

Ist das Sägeblatt in horizontaler Ausrichtung montiert, kann das Werkzeug für Parallelschnitte in der Nähe von Böden, Wänden oder Decken verwendet werden.

- Stellen Sie sicher, daß der Sägeschuh das Werkstück jederzeit berührt.

Wenden Sie sich für nähere Informationen über das richtige Zubehör an Ihren Händler.

Wartung

Ihr BTI-Elektrowerkzeug wurde für eine lange Lebensdauer und einen möglichst geringen Wartungsaufwand entwickelt. Ein dauerhafter, einwandfreier Betrieb setzt eine regelmäßige Reinigung voraus.

Schmierung

Falls die Säge längere Zeit nicht gebraucht wird, schmieren Sie das Sägeblatt mit etwas Öl (z.B. Maschinenöl).

Reinigung

Sorgen Sie dafür, daß die Lüftungsschlitze offen bleiben, und reinigen Sie das Gehäuse regelmäßig mit einem weichen Tuch.

Umweltschutz

Getrennte Entsorgung. Dieses Produkt darf nicht über den normalen Hausmüll entsorgt werden.

Sollte Ihr BTI Produkt eines Tages erneuert werden müssen, oder falls Sie es nicht weiter verwenden wollen, so darf es nicht über den Hausmüll entsorgt werden. Stellen Sie dieses Produkt zur getrennten Entsorgung bereit.

Durch die getrennte Entsorgung gebrauchter Produkte und Verpackungen können die Materialien recycelt und wiederverwertet werden. Die Wiederverwertung recycelter Materialien schont die Umwelt und verringert die Nachfrage nach Rohstoffen.

Die regionalen Bestimmungen schreiben unter Umständen die getrennte Entsorgung elektrischer Produkte aus dem Haushalt an Sammelstellen oder seitens des Händlers vor, bei dem Sie das neue Produkt erworben haben.

BTI nimmt Ihre ausgedienten BTI-Produkte gern zurück und sorgt für eine umweltfreundliche Entsorgung und Wiederverwertung. Um diesen Dienst zu nutzen, bitte schicken Sie Ihr Produkt zu einer Vertragswerkstatt. Hier wird es dann auf unsere Kosten gesammelt.

Die Adresse des zuständigen Büros von BTI steht in dieser Anleitung, darüber läßt sich die nächstgelegene Vertragswerkstatt ermitteln.

GARANTIE UND KUNDENDIENST

Jedes Elektrowerkzeug, Ersatzteil oder Zubehörteil wird vor Verlassen der Fabrik sorgfältig geprüft. Sollten trotzdem irgendwelche Defekte an Ihrem Werkzeug auftreten, so senden Sie es bitte direkt an den Zentralkundendienst oder an die nächste BTI-Kundendienstwerkstatt.

Die Garantiezeit von 36 Monaten beginnt mit dem Kaufdatum, das durch den Original-Kaufbeleg nachgewiesen werden muß. In dieser Zeit garantieren wir:

- Kostenlose Beseitigung eventueller Störungen
- Kostenlosen Ersatz aller schadhaften Teile
- Kostenlosen und fachmännischen Reparaturservice

Voraussetzung ist, dass es sich um Material- und/oder Herstellungsfehler handelt und dass keine unsachgemäße Behandlung vorliegt. Weiterhin dürfen nur Original-Zubehörteile verwendet werden, die ausdrücklich von BTI zum Betrieb mit BTI-Maschinen als geeignet bezeichnet wurden.

Den Standort Ihrer Kundendienst-Werkstatt erfahren Sie unter der entsprechenden Anschrift auf der Rückseite.

RECIPROCATING SAW BTI-RS 1050 E

Congratulations!

You have chosen a BTI tool. Years of experience, thorough product development and innovation make BTI one of the most reliable partners for professional power tool users.

Technical data

		BTI-RS 1050 E
Art. No		9020663
Voltage	V	230
(U.K. & Ireland only)	V	230/115
Power input	W	1,050
No-load speed		0 - 2,800
Stroke length	mm	29
Cutting capacity in wood/ metal profiles/ plastic tubes	mm	265/130/160
Weight	kg	3.5

Level of sound pressure according to : EN 60745		
L_{pA} (sound pressure)	dB(A)	89
K_{pA} (acoustic power)	dB(A)	3

Weighted RMS acceleration value	m/s²	17.3
L_{WA} (sound pressure uncertainty)	dB(A)	100
K_{WA} (acoustic pressure uncertainty)	dB(A)	3

Vibration total values (triax vector sum) determined according to : EN 60745		
Vibration emission value (ah)		
$a_{h,cw}$ =	m/s²	14.9
Uncertainty K =	m/s²	5.5

The vibration emission level given in this information sheet has been measured in accordance with a standardised test given in EN 60745 and may be used to compare one tool with another. It may be used for a preliminary assessment of exposure.

WARNING: The declared vibration emission level represents the main applications of the tool. However if the tool is used for different applications, with different accessories or poorly maintained, the vibration emission may differ. This may significantly increase the exposure level over the total working period.

An estimation of the level of exposure to vibration should also take into account the times when the tool is switched off or when it is running but not actually doing the job. This may significantly reduce the exposure level over the total working period.

Identify additional safety measures to protect the operator from the effects of vibration such as: maintain the tool and the accessories, keep the hands warm, organisation of work patterns.

Fuses:		
Europe	230 V tools	10 Amperes, mains
U.K. & Ireland	230 V tools	13 Amperes, in plugs
U.K. & Ireland	115 V tools	16 Amperes, mains

Definitions: Safety Guidelines

The definitions below describe the level of severity for each signal word. Please read the manual and pay attention to these symbols.

DANGER: Indicates an imminently hazardous situation which, if not avoided, will result in death or serious injury.

WARNING: Indicates a potentially hazardous situation which, if not avoided, could result in death or serious injury.

CAUTION: Indicates a potentially hazardous situation which, if not avoided, may result in minor or moderate injury.

CAUTION: Used without the safety alert symbol indicates a potentially hazardous situation which, if not avoided, may result in property damage.

Denotes risk of electric shock.

Denotes risk of fire.

EC-Declaration of conformity

CE

BTI-RS 1050 E

BTI declares that these products described under “technical data” have been designed in compliance with: 98/37/EEC (until Dec. 28, 2009), 2006/42/EC (from Dec. 29, 2009), 2004/108/EC, 2006/95/EC, EN 55014-1,

EN 55014-2, EN 61000-3-2, EN 61000-3-3, EN 60745-1, EN 60745-2-11.

For more information, please contact BTI at the following address or refer to the back of the manual.

The undersigned is responsible for compilation of the technical file and makes this declaration on behalf of BTI.

ppa. U. Delz i.V. G. Hub

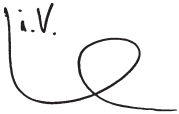

BTI Befestigungstechnik GmbH & Co. KG
D-74653 Ingelfingen

Safety instructions

WARNING: To reduce the risk of injury, read the instruction manual.

General power tool safety warnings

WARNING: Read all safety warnings and all instructions. Failure to follow the warnings and instructions may result in electric shock, fire and/or serious injury.

Save all warnings and instructions for future reference. The term "power tool" in the warnings refers to your mains operated (corded) power tool or battery operated (cordless) power tool.

1 Work area

a Keep work area clean and well lit. Cluttered and dark areas invite accidents.

b Do not operate power tools in explosive atmospheres, such as in the presence of flammable liquids, gases or dust. Power tools create sparks which may ignite the dust or fumes.

c Keep children and bystanders away while operating a power tool. Distractions can cause you to lose control.

2 Electrical safety

a Power tool plugs must match the outlet. Never modify the plug in any way. Do not use any adapter plugs with earthed (grounded) power tools. Unmodified plugs and matching outlets will reduce risk of electric shock.

b Avoid body contact with earthed or grounded surfaces such as pipes, radiators, ranges and refrigerators. There is an increased risk of electric shock if your body is earthed or grounded.

c Do not expose power tools to rain or wet conditions. Water entering a power tool will increase the risk of electric shock.

d Do not abuse the cord. Never use the cord for carrying, pulling or unplugging the power tool. Keep cord away from heat, oil, sharp edges or moving parts. Damaged or entangled cords increase the risk of electric shock.

e When operating a power tool outdoors, use an extension cord suitable for outdoor use. Use of a cord suitable for outdoor use reduces the risk of electric shock.

3 Personal safety

a Stay alert, watch what you are doing and use common sense when operating a power tool. Do not use a power tool while you are tired or under the influence of drugs, alcohol or medication. A moment of inattention while operating power tools may result in serious personal injury.

b Use safety equipment. Always wear eye protection. Safety equipment such as dust mask, non-skid safety shoes, hard hat, or hearing protection used for appropriate conditions will reduce personal injuries.

c Avoid accidental starting. Ensure the switch is in the off position before plugging in. Carrying power tools with your finger on the switch or plugging in power tools that have the switch on invites accidents.

d Remove any adjusting key or wrench before turning the power tool on. A wrench or a key left attached to a rotating part of the power tool may result in personal injury.

e Do not overreach. Keep proper footing and balance at all times. This enables better control of the power tool in unexpected situations.

f Dress properly. Do not wear loose clothing or jewellery. Keep your hair, clothing and gloves away from moving parts. Loose clothes, jewellery or long hair can be caught in moving parts.

g If devices are provided for the connection of dust extraction and collection facilities, ensure these are connected and properly used. Use of these devices can reduce dust related hazards.

4 Power tool use and care

a Do not force the power tool. Use the correct power tool for your application. The correct power tool will do the job better and safer at the rate for which it was designed.

b Do not use the power tool if the switch does not turn it on and off. Any power tool that cannot be controlled with the switch is dangerous and must be repaired.

c **Disconnect the plug from the power source before making any adjustments, changing accessories, or storing power tools.** Such preventive safety measures reduce the risk of starting the power tool accidentally.

d **Store idle power tools out of the reach of children and do not allow persons unfamiliar with the power tool or these instructions to operate the power tool.** Power tools are dangerous in the hands of untrained users.

e **Maintain power tools. Check for misalignment or binding of moving parts, breakage of parts and any other condition that may affect the power tools operation. If damaged, have the power tool repaired before use.** Many accidents are caused by poorly maintained power tools.

f **Keep cutting tools sharp and clean.** Properly maintained cutting tools with sharp cutting edges are less likely to bind and are easier to control.

g **Use the power tool, accessories and tool bits etc., in accordance with these instructions and in the manner intended for the particular type of power tool, taking into account the working conditions and the work to be performed.** Use of the power tool for operations different from those intended could result in a hazardous situation.

5 Service

a **Have your power tool serviced by a qualified repair person using only identical replacement parts.** This will ensure that the safety of the power tool is maintained.

Additional safety rules for cutsaws

WARNING: ALWAYS use approved respiratory protection. Use of this tool can generate and/or disburse dust, which may cause serious injury.

Switching on and off

- After switching off, never attempt to stop the saw blade with your fingers.
- Never put the saw down on a table or work bench unless switched off. The saw blade will keep running briefly after the tool has been switched off.

When sawing

- When using saw blades specially designed for cutting wood remove all nails and metal objects from the workpiece before starting work.
- Wherever possible, use clamps and vices to fasten the workpiece securely.
- Do not attempt to saw extremely small workpieces.
- Do not bend too far forward. Make sure that you always stand firmly, particularly on scaffolding and ladders.
- Always hold the saw with both hands.
- For cutting curves and pockets, use an adapted saw blade.
- Preferably wear a dust mask.

Checking and changing the saw blade

- Only use saw blades conforming to the specifications contained in these operating instructions.
- Only sharp saw blades in perfect working condition should be used; cracked or bent saw blades should be discarded and replaced at once.
- Ensure that the saw blade is securely fixed.

Package contents

The package contains:

1 Reciprocating saw
1 General purpose saw blade set
1 Kitbox
1 Instruction manual
1 Exploded drawing

- Check for damage to the tool, parts or accessories which may have occurred during transport.
- Take the time to thoroughly read and understand this manual prior to operation.

Description (fig. A)

Your BTI-RS 1050 E reciprocating saw has been designed for professional sawing of wood, metal and tubes. The compact design permits cutting extremely close to the edge of difficult areas.

1 Variable speed switch
2 Blade clamp lever
3 Saw shoe

Electrical safety

The electric motor has been designed for one voltage only. Always check that the power supply corresponds to the voltage on the rating plate.

Your BTI tool is double insulated in accordance with EN 60745; therefore no earth wire is required.

115 V units have to be operated via a failsafe isolating transformer with an earth screen between the primary and secondary winding.

Mains plug replacement (U.K. & Ireland only)

- Should your mains plug need replacing and you are competent to do this, proceed as instructed below.

If you are in doubt, contact an authorized BTI repair agent or a qualifi ed electrician.
- Disconnect the plug from the supply.
- Cut off the plug and dispose of it safely; a plug with bared copper conductors is dangerous if engaged in a live socket outlet.
- Only fit 13 Amperes BS1363A approved plugs fitted with the correctly rated fuse (1).
- The cable wire colours, or a letter, will be marked at the connection points of most good quality plugs. Attach the wires to their respective points in the plug (see below). Brown is for Live (L) (2) and Blue is for Neutral (N) (4).
- Before replacing the top cover of the mains plug ensure that the cable restraint (3) is holding the outer sheath of the cable firmly and that the two leads are correctly fixed at the terminal screws.

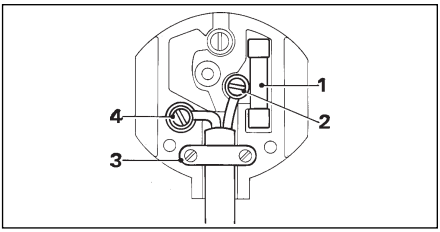

Never use a light socket.
Never connect the live (L) or neutral (N) wires to the earth pin marked E or ⏚.

For 115 V units with a power rating exceeding 1500 W, we recommend to fit a plug to BS4343 standard.

Using an extension cable

If an extension cable is required, use an approved extension cable suitable for the power input of this machine (see technical data). The minimum conductor size is 1.5 mm². The cable has to have a rubber jacket and a grounding conductor. When using a cable reel, always unwind the cable completely.
Also refer to the table below.

Conductor size (mm²)	Cable rating (Amperes)
0.75	6
1.00	10
1.50	15
2.50	20
4.00	25

		Cable length (m)					
		7.5	15	25	30	45	60
Voltage	**Amperes**	**Cable rating (Amperes)**					
230	0 - 2.0	6	6	6	6	6	6
	2.1 - 3.4	6	6	6	6	6	6
	3.5 - 5.0	6	6	6	6	10	15
	5.1 - 7.0	10	10	10	10	15	15
	7.1 - 12.0	15	15	15	15	20	20
	12.1 - 20.0	20	20	20	20	25	-

Assembly and adjustment

Prior to assembly and adjustment always unplug the tool.

Mounting the saw blade (fig. B)
- Move the blade clamp lever (2) up to release the blade clamping mechanism.
- Insert the saw blade into the holder (4) until it engages. The blade can be installed with the teeth pointing down or up, or left or right.
- Move the blade clamp lever (2) down to lock the blade clamping mechanism.
- To remove the saw blade, proceed in reverse order.

Saw blades

material	recommended saw blade
ferrous metal	fine-toothed
non ferrous metal	coarse-toothed
wood	coarse-toothed
plastic	fine-toothed
masonry	carbide-tipped

A wide variety of dedicated saw blades is available as an option.

Always select your saw blade with great care.

Instructions for use

- Always observe the safety instructions and applicable regulations.
- Ensure the material to be sawn is secured in place.
- Apply only a gentle pressure to the tool and do not exert side pressure on the saw blade. If possible, work with the saw shoe pressed against the workpiece. This prevents damage to the blade and stops the tool from jerking and vibrating.
- When sawing in walls or floors be aware of the location of pipework and wiring.
  Always hold the tool by its handle.
- Avoid overloading. Let the blade run freely for a few seconds before starting the cut. Never switch on the tool when the saw blade is jammed in the workpiece or in contact with the material.

Prior to operation:

- Mount the appropriate type of saw blade. Use narrow saw blades for cutting curves. Use flexible bimetal saw blades for hard-to-reach positions (e.g. close to walls, etc.).

Switching on and off (fig. A)

- To run the tool, press the variable speed switch (1). The pressure exerted on the variable speed switch determines the tool speed.
- To stop the tool, release the switch. Always switch off the tool when work is finished and before unplugging.

Cutting wood

- Clamp the workpiece securely and remove all nails and metal objects.
- Holding the tool with both hands, work with the saw shoe pressed against the workpiece.

Plunge cutting in wood (fig. C)

- Rest the saw shoe on the workpiece in such a position that the blade forms an appropriate angle for the plunge cut.
- Switch the tool on and slowly feed in the blade. Make sure that the saw shoe remains in contact with the workpiece at all times.

Pocket cuts

- Measure and mark the required pocket cut.
- Using a narrow saw blade rest the bottom of the saw shoe on the workpiece and make sure that the blade is positioned on the cutting line. If necessary, e.g. in confined spaces, use the outer edge of the saw shoe as your guideline.
- Switch on the tool and feed the blade into the material at full speed, holding the tool firmly against the workpiece.

Dust extraction

When the tool is used indoor for extended periods of time, use a suitable dust extractor designed in compliance with the applicable Directives regarding dust emission.

Cutting metal

- When cutting thin metal always stabilize the workpiece with wood on both sides. This guarantees clean cuts and prevents damaging of the material.
- For long, straight cuts draw a line on the workpiece.
- Apply a thin film of lubricant along the cutting line, switch on the tool and follow the cutting line.

Cutting plastics

- Always work at reduced speed. Carry out a test cut to check whether the material is sensitive to heat.

Cutting masonry

When sawing asbestos cement hazardous dust may be produced. Follow the statutory guidelines and observe the recommendations issued by the asbestos cement manufacturers.

Sawing up to a projecting edge (fig. D)

- Using a conventional blade installed upside down, cut up to the projected edge.

Parallel cutting (fig. E)

With the blade installed in the horizontal orientation, the tool can be used for parallel cutting close to floors, walls or ceilings.

- Make sure that the saw shoe remains in contact with the workpiece at all times.

Consult your dealer for further information on the appropriate accessories.

Maintenance

Your BTI power tool has been designed to operate over a long period of time with a minimum of maintenance. Continuous satisfactory operation depends upon proper tool care and regular cleaning.

Lubrication

If the tool will not be used for a long period of time, coat the saw blade with a little oil (e.g. machine oil).

Cleaning

Keep the ventilation slots clear and regularly clean the housing with a soft cloth.

Protecting the environment

Separate collection. This product must not be disposed of with normal household waste.

Should you find one day that your BTI product needs replacement, or if it is of no further use to you, do not dispose of it with household waste. Make this product available for separate collection.

Separate collection of used products and packaging allows materials to be recycled and used again. Re-use of recycled materials helps prevent environmental pollution and reduces the demand for raw materials.

Local regulations may provide for separate collection of electrical products from the household, at municipal waste sites or by the retailer when you purchase a new product.

BTI provides a facility for the collection and recycling of BTI products once they have reached the end of their working life. To take advantage of this service please return your product to any authorised repair agent who will collect them on our behalf.

You can check the location of your nearest authorised repair agent by contacting your local BTI office at the address indicated in this manual.

GUARANTEE AND GUARANTEE SERVICE

Each tool, spare part or accessory is consistently checked before being dispatched from the manufacturing plant. If, despite this fact, there are any defects, please send the item directly to our Client Services Headquarters or to the nearest service repair shop of the firm BTI.

The guarantee period is 36 months and starts from the day of purchase, which must be proved by the original of the purchase document. During the guarantee period the producer guarantees:

- free removal of possible defects;
- free replacement of all damaged parts;
- free professional servicing.

The requirement is that these are material and/or manufacturing defects and that there has not been any inappropriate operation [of the machine]. Furthermore, only original accessory parts may be used, which BTI has expressly identified as suitable for the operation with BTI machines.

The addresses of repair workshops are given on the reverse side.

SCIE ALTERNATIVE BTI-RS 1050 E

Félicitations!

Vous avez choisi un outil BTI. Depuis de nombreuses années, BTI produit des outils électriques adaptés aux exigences des utilisateurs professionnels.

Caractéristiques techniques

		BTI-RS 1050 E
No.Prod.		9020663
Tension	V	230
Puissance absorbée	W	1.050
Vitesse à vide		0 - 2.800
Course de la lame	mm	29
Capacité de coupe dans le bois/ les profilés en métal/les tubes en plastique	mm	265/130/160
Poids	kg	3,5

Niveau de pression acoustique conforme à la norme : EN 60745		
L_{pA} (pression acoustique)	dB(A)	89
K_{pA} (puissance acoustique)	dB(A)	3

Valeur de l'accélération efficace pondérée	m/s²	17.3
L_{WA} (incertitude pression acoustique)	dB(A)	100
K_{WA} (incertitude pression acoustique)	dB(A)	3

Valeurs totales des vibrations (somme vecteur triaxial) déterminées selon la norme :EN 60745		
Valeur d'émission de vibrations (ah)		
$a_{h,cw}$ =	m/s²	14.9
Incertitude K =	m/s²	5.5

Le niveau des vibration émises donné dans ce feuillet de renseignements a été mésuré conformément aux tests de la norme EN 60745 et peut être utilisé pour la comparaison de deux outils.Il peut être utilisé dans le cadre d'une évaluation d'exposition préliminaire.

AVERTISSEMENT : Le niveau de vibration émises déclaré concerne les applications principales de l'outil. Cependant, si l'outil est utilisé pour des applications différentes, avec des accessoires différents ou s'il n'est pas bien entretenu, l'émission de vibrations peut différer. Ceci peut augmenter de façon significative le niveau d'exposition sur la durée totale de travail.

Une estimation du niveau d'exposition aux vibrations doit également prendre en compte les durées pendant lesquelles l'outil est éteint ou celles pendant lesquelles il est sous tension mais non utilisé. Cela réduit de façon significative le niveau d'exposition sur la durée totale de travail.

Identifiez des mesures de sécurité supplémentaires afin de protéger l'utilisateur des effets des vibrations. Exemple : Entretenir l'outil et ses accessoires, garder les mains chaudes, organiser les habitudes de travail.

Fusible:	
Outils 230 V	10 A

Significations : Consignes de sécurité

Les définitions ci-dessous décrivent le niveau de dangerosité des éléments signalés par les mots/ symboles. Veuillez lire le manuel et prétez attention à ces symboles.

DANGER : Indique une situation à risques imminente qui, si elle n'est pas évitée, conduira à la mort ou à des lésions graves.

AVERTISSEMENT : Indique une situation à risques potentielle qui, si elle n'est pas évitée, pourrait conduire à la mort ou à des lésions graves.

ATTENTION : Indique une situation à risques potentielle qui, si elle n'est pas évitée, pourrait conduire à des lésions mineures ou modérées.

ATTENTION : Utilisé sans symbole d'alerte relatif à la sécurité, indique une situation à risque protentielle qui, si elle n'est pas évitée, pourrait conduire à un dommage matériel.

Indique un risque de choc électrique.

Indique un risque d'incendie.

Déclaration CE de conformité

CE

BTI-RS 1050 E

BTI déclare que les produits décrits dans la section «données techniques» ont été conçus conformément aux

normes : 98/37/CEE (jusqu'au 28 déc. 2009), 2006/42/CE (à partir du 29 déc. 2009), 2004/108/CE, 2006/95/CE, EN 55014-1, EN 55014-2, EN 61000-3-2, EN 61000-3-3, EN 60745-1, EN 60745-2-11.

Pour obtenir plus d'informations, merci de contacter BTI à l'adresse ci-dessous ou de vous reporter au dos du manuel.

Le sous-signé est responsable de la compilation du fichier technique et établit cette déclaration au nom de BTI.

ppa. U. Delz i.V. G. Hub

BTI Befestigungstechnik GmbH & Co. KG
D-74653 Ingelfinge

Consignes de sécurité

AVERTISSEMENT : Lisez le manuel d'instructions afin de réduire les risques de blessures.

Consignes de sécurité générales relatives aux outils électriques

AVERTISSEMENT :Lisez toutes les consignes de sécurité et toutes les instructions. Le non-respect des avertissements et des instructions peut conduire à des chocs électriques, des incendies et/ou des blessures graves.

Conservez tous les avertissements et toutes les instructions afin de pouvoir vous y référer ultérieurement. Le terme «outil électrique» mentionné dans les avertissements fait référence à vos outils électriques raccordés au secteur.

1 Zone de travail

a Maintenez la zone de travail propre et bien éclairée. Un lieu de travail en désordre ou mal éclairé augmente le risque d'accidents.

b N'utilisez pas les outils électroportatifs dans un environnement présentant des risques d'explosion ni en présence de liquides, gaz ou poussières inflammables. Les outils électroportatifs génèrent des étincelles risquant d'enflammer les poussières ou les vapeurs.

c Tenez les enfants et autres personnes éloignés durant l'utilisation de l'outil électroportatif. En cas d'inattention, vous risquez de perdre le contrôle sur l'outil.

2 Sécurité électrique

a La fiche de secteur de l'outil électroportatif doit convenir à la prise de courant. Ne modifiez en aucun cas la fiche. N'utilisez pas de fiches d'adaptateur avec des outils ayant une prise de terre. Les fiches non modifiées et les prises de courant appropriées réduisent le risque d'électrocution.

b Évitez le contact physique avec des surfaces mises à la terre telles que tuyaux, radiateurs, fours et réfrigérateurs. Il y a un risque élevé d'électrocution si votre corps est relié à la terre.

c N'exposez pas l'outil électroportatif à la pluie ni à l'humidité. La pénétration d'eau dans un outil électroportatif augmente le risque d'électrocution.

d Préservez le câble d'alimentation. N'utilisez pas le câble à d'autres fins que celles prévues, notamment pour porter l'outil, l'accrocher voire le débrancher de la prise de courant. Maintenez le câble éloigné des sources de chaleur, des parties grasses, des bords tranchants ou des parties de l'outil en rotation. Un câble endommagé ou enchevêtré augmente le risque d'électrocution.

e Si vous utilisez l'outil électroportatif à l'extérieur, utilisez une rallonge homologuée pour utilisation à l'air libre. L'utilisation d'une rallonge électrique homologuée pour les applications extérieures réduit le risque d'électrocution.

3 Sécurité personnelle

a Restez vigilant, surveillez ce que vous faites. Faites preuve de bon sens quand vous utilisez l'outil électroportatif. N'utilisez pas l'outil lorsque vous êtes fatigué ou après avoir consommé de l'alcool, des drogues ou avoir pris des médicaments. Un moment d'inattention lors de l'utilisation de l'outil peut entraîner de graves blessures.

b Portez des équipements de protection. Portez toujours des lunettes de protection. Le port d'équipements de protection personnelle tels que masque anti-poussières, chaussures de sécurité antidérapantes, casque ou protection auditive, selon le travail à effectuer, réduit le risque de blessures.

c Évitez une mise en route accidentelle. Avant de brancher l'outil, vérifiez que l'interrupteur est sur la position arrêt. Le transport ou le branchement d'outils électroportatifs avec l'interrupteur en position marche est une invite à l'accident.

d **Enlevez tout outil ou clé de réglage avant de mettre l'outil en marche.** Une clé ou un outil se trouvant sur une partie en rotation peut causer des blessures.

e **Ne vous penchez pas trop. Adoptez une position stable et gardez votre équilibre à tout moment.** Vous contrôlerez mieux l'outil dans des situations inattendues.

f **Habillez-vous correctement. Ne portez pas de vêtements flottants ou de bijoux. N'approchez pas les cheveux, vêtements ou gants des parties des pièces mobiles.** Les vêtements amples, les bijoux ou les cheveux longs peuvent être attrapés dans les pièces en mouvement.

g **Si des dispositifs servant à aspirer ou à recueillir les poussières doivent être utilisés, vérifiez qu'ils sont correctement raccordés et utilisés.** L'utilisation de tels dispositifs réduit les dangers dus aux poussières.

4 Utilisation des outils électroportatifs et précautions

a **Ne surchargez pas l'outil. Utilisez l'outil électroportatif approprié pour le travail à effectuer.** Avec l'outil électroportatif approprié, vous travaillerez mieux et avec plus de sécurité à la vitesse pour laquelle il a été conçu.

b **N'utilisez pas un outil électroportatif dont l'interrupteur est défectueux.** Un outil électroportatif qui ne peut plus être mis en ou hors fonctionnement est dangereux et doit être réparé.

c **Retirez la fiche de la prise de courant avant d'effectuer des réglages sur l'outil, de changer les accessoires ou de ranger l'outil.** Cette mesure de précaution empêche une mise en marche par mégarde.

d **Rangez les outils électroportatifs hors de portée des enfants. Ne laissez pas les personnes n'étant pas familiarisées avec l'outil ou n'ayant pas lu ces instructions l'utiliser.** Les outils électroportatifs sont dangereux lorsqu'ils sont utilisés par des personnes non initiées.

e **Prenez soin des outils électroportatifs. Vérifiez que les parties en mouvement fonctionnent correctement et qu'elles ne sont pas coincées; vérifiez qu'il n'y a pas de pièces cassées ou endommagées susceptibles de nuire au bon fonctionnement de l'outil. S'il est endommagé, faites réparer l'outil avant de l'utiliser.** De nombreux accidents sont dus à des outils électroportatifs mal entretenus.

f **Maintenez les outils de coupe aiguisés et propres.** Des outils soigneusement entretenus avec des bords tranchants bien aiguisés se coincent moins souvent et peuvent être guidés plus facilement.

g **Utilisez les outils électroportatifs, les accessoires, les outils à monter etc. conformément à ces instructions et aux prescriptions en vigueur pour ce type d'outils. Tenez compte également des conditions de travail et du travail à effectuer.** L'utilisation des outils électroportatifs à d'autres fins que celles prévues peut entraîner des situations dangereuses.

5 Réparations

a **Faites réparer votre outil électroportatif uniquement par du personnel qualifié et seulement avec des pièces de rechange d'origine.** Cela garantira le maintien de la sécurité de votre outil.

Directives de sécurité additionnelles pour scies sabre

AVERTISSEMENT : Utilisez TOUJOURS une protection respiratoire agréée.L'utilisation de cet outil peut générer des poussières qui pourraient provoquer de graves lésions.

Mise en marche et à l'arrêt

- Ne jamais tenter d'immobiliser lames à la main après la mise à l'arrêt.
- Toujours vérifier que la scie soit arrêtée avant de la poser sur une table.

En cours de sciage

- Avant de scier, éloigner tous les clous et objets métalliques de l'aire de travail.
- Si possible, serrer l'ouvrage au moyen d'un étau p. ex.
- Ne pas scier des pièces excessivement petites.
- Adopter une position confortable sans se pencher trop en avant, surtout en cas de travail sur un échafaudage ou une échelle.
- Toujours maintenir la scie à deux mains.
- Il est conseillé de porter un masque anti-poussière.

Vérification et changement des lames de scie

- Utiliser uniquement des lames de scie dont les caractéristiques sont conformes à ces instructions.
- Utiliser uniquement des lames de scie solides et en parfait état. Les lames de scie fendues ou voilées doivent être remplacées immédiatement.
- Vérifiez le montage de la lame de scie.

Contenu de l'emballage

L'emballage contient:

1 Scie alternative
1 Jeu de lames carbure universelles
1 Coffret de transport
1 Manuel d'instructions
1 Dessin éclaté

- Vérifier si l'outil, les pièces ou les accessoires ne présentent pas de dommages dus au transport.
- Prendre le temps de lire et de comprendre à fond le présent manuel avant de mettre votre outil en marche.

Description (fig. A)

Votre otre scie alternative BTI-RS 1050 a été mise au point pour scier le bois, le métal et les tubes. Grâce à un design compact, l'outil est particulièrement indiqué pour scier dans des endroits d'accès difficile.

1 Interrupteur à variateur de vitesse
2 Levier de blocage de la lame
3 Semelle

Sécurité électrique

Le moteur électrique a été conçu pour une seule tension. Vérifier si la tension secteur correspond à la tension indiquée sur la plaque d'identification.

Cet outil à double isolation est conforme à la norme EN 60745; un branchement à la terre n'est donc pas nécessaire.

CH Toujours utiliser la fiche prescrite lors du remplacement du câble d'alimentation.
Type 11 pour la classe II
(Isolation double) - outils
Type 12 pour la classe I
(Conducteur de terre) - outils

CH En cas d'utilisation à l'extérieur, connecter les outils portatifs à un disjoncteur FI.

Remplacement du cordon secteur ou de la fiche

Après le remplacement du cordon secteur ou de la fiche, s'en débarrasser en songeant à la sécurité car il est dangereux de réutiliser un cordon secteur ou une fiche dont les conducteurs sont dénudés.

Câbles de rallonge

Si un câble de rallonge est nécessaire, utiliser un câble de rallonge homologué adapté pour la puissance absorbée de cet outil (voir les caractéristiques techniques). La section minimum du conducteur est de 1,5 mm^2.
En cas d'utilisation d'un dévidoir, toujours dérouler le câble complètement.

Assemblage et réglage

Toujours retirer la fiche de la prise avant de procéder à l'assemblage ou au réglage.

Montage de la lame de scie (fig. B)

- Relevez le levier de blocage de lame (2) pour déverrouiller le mécanisme de blocage de la lame.
- Introduire la lame dans le porte-lame (4) jusqu'à ce qu'elle s'engage. La lame s'installe indifféremment les dents dirigées vers le bas, le haut, la gauche ou la droite.
- Abaissez le levier de blocage de lame (2) pour verrouiller le mécanisme de blocage de la lame.
- Pour enlever la lame de scie, procédez en ordre inverse.

Lames de scie

matériau	lame de scie recommandée
métaux ferreux	denture fine
métaux non-ferreux	denture grosse
bois	denture grosse
matières synthétiques	denture fine
maçonnerie	lame carbure

Toute un éventail de lames est disponible en option.

Toujours sélectionner vos lames avec soin.

Mode d'emploi

- Toujours respecter les consignes de sécurité et les règles en vigueur.
- Vérifier le serrage de l'ouvrage.
- Une pression excessive n'accélère pas le sciage mais réduit les performances de l'outil. Ne pas exercer de pression latérale sur les lames de scie. Travailler de préférence avec la semelle appuyée contre l'ouvrage pour ménager la lame et éviter les rebonds et les vibrations.
- En cas de sciage dans les parois et des planchers p. ex., se renseigner sur l'emplacement des tuyauteries et des câblages. Toujours maintenir l'outil par la poignée.
- Eviter la surcharge. Laisser fonctionner la machine librement durant quelques secondes avant de commencer à scier. Ne jamais mettre la machine en marche quand la lame est bloquée dans l'ouvrage ou en contact avec le matériau.

Avant la mise en marche:

- Montez une lame de scie adaptée. Pour découper des courbes, utilisez des lames très étroites. Utilisez des lames bimétalliques pour les endroits difficiles d'accès (à ras des parois, etc.).

Mise en marche et arrêt (fig. A)

- Pour mettre l'outil en marche, appuyer sur l'interrupteur à variateur (1). La vitesse augmente avec la pression exercée sur l'interrupteur.
- Pour arrêter l'outil, relâcher l'interrupteur.Toujours mettre l'outil à l'arrêt après le travail et avant de débrancher l'outil.

Pour couper le bois

- Serrer l'ouvrage fermement et enlever les clous et autres objets en métal.
- Maintenir l'outil des deux mains et appuyer la semelle contre le matériau à scier.

Attaque en plein bois (fig. C)

- Placer la semelle sur l'ouvrage de telle manière que la lame forme un angle qui convient pour l'attaque en plein matériau.
- Mettre la scie en marche et engager la lame lentement tout en maintenant la semelle en contact avec l'ouvrage.

Coupes à ras

- Tracer une ligne de coupe sur l'ouvrage.
- Utiliser une lame étroite et placer la semelle sur la ligne de coupe. Si nécessaire, p. ex dans des endroits difficiles d'accès, le bord extérieur de la semelle peut servir de guide.
- Mettre la scie en marche et engager la lame dans le matériau tout en maintenant l'outil fermement contre l'ouvrage.

Aspiration de poussière

Quand l'outil est utilisé à l'intérieur durant une période prolongée, utiliser un système d'aspiration de poussière mis au point en conformité avec les régulations relatives à l'émission de la poussière.

Pour couper le métal

- Dans le cas de coupe de tôle extrêmement mince, serrer l'ouvrage de part et d'autre pour obtenir des coupes nettes et éviter la déchirure du matériau.
- Pour coupes rectilignes, tracer une ligne de coupe sur le matériau.
- Appliquer un film de lubrifiant sur la ligne de coupe, mettre la scie en marche et suivre la ligne.

Pour couper les matières synthétiques

- Toujours travailler à vitesse réduite. Effectuer un essai pour vérifier si le matériau résiste à la chaleur.

Pour couper dans la maçonnerie

Lors du sciage de ciment à l'amiante, des poussières nocives risquent de se dégager. Respecter les réglementations en vigueur et les recommandations des fabricants de l'amiante.

Sciage jusqu'à une arête vive (fig. D)

- À l'aide d'une lame conventionnelle installée à l'envers, coupez jusqu'à l'arête vive.

Coupe parallèle (fig. E)

Avec la lame à l'horizontale, l'outil peut être utilisé pour des coupes parallèles proches du sol, des murs ou du plafond.

- Assurez-vous que le patin de scie est toujours en contact avec la pièce à ouvrer.

Votre revendeur pourra vous renseigner sur les accessoires qui conviennent le mieux pour votre travail.

Entretien

Votre outil BTI a été conçu pour durer longtemps avec un minimum d'entretien. Son fonctionnement satisfaisant dépend en large mesure d'un entretien soigneux et régulier.

Graissage

Si l'outil ne va pas être utilisé pendant une période prolongée, graissez légèrement la lame (par ex. avec de l'huile pour machines).

Nettoyage

Les fentes d'aération doivent toujours être dégagées. Nettoyer régulièrement le boîtier avec un chiffon doux.

Protection de l'environnement

Collecte séparée. Ce produit ne doit pas être jeté avec les déchets domestiques normaux.

Si vous décidez de remplacer ce produit BTI, ou si vous n'en avez plus l'utilité, ne le jetez pas avec vos déchets domestiques. Rendez-le disponible pour une collecte séparée.

La collecte séparée des produits et emballages usés permet le recyclage des articles afin de les utiliser à nouveau. Le fait d'utiliser à nouveau des produits recyclés permet d'éviter la pollution environnementale et de réduire la demande de matières premières.

Les réglementations locales peuvent permettre la collecte séparée des produits électriques du foyer, dans des déchetteries municipales ou auprès du revendeur vous ayant vendu votre nouveau produit.

BTI fournit un dispositif permettant de collecter et de recycler les produits BTI lorsqu'ils ont atteint la fin de leur cycle de vie. Pour en bénéficier, il vous suffit de retourner votre produit à un réparateur agréé qui fera le nécessaire.

Pour connaître l'adresse du réparateur agréé le plus proche de chez vous, contactez le bureau BTI à l'adresse indiquée dans ce manuel.

LA GARANTIE ET LE SERVICE POUR LE CLIENT

Chaque outillage, piece de recharge ou accessoires sont contrôlés a fonds avant l'expédition de l'usine. Si malgré cela vous trouviez des défauts, envoyez la piece défectueuse a notre centrale pour clients ou dans l'atelier de réparation contractuel de la société BTI le plus proche.

Le délai de garantie de 36 mois commence par le jour d'achat, ce que doit etre prouvé par l'original du document d'achat. Pendant le délai de garantie le producteur garanti:

- Réparation gratuite des défauts éventuels
- Echange gratuit de toutes les pieces endommagées
- Le service gratuit et professionnel

La demande définit qu'il s'agit de défauts matériel et/ou de fabrication et que [la machine] n'a pas été utilisée de façon inappropriée. De plus, seules des pièces accessoires d'origine sont utilisées, pièces que BTI a expressément identifiées comme étant appropriées pour fonctionner sur les machines BTI.

Les adresses des ateliers de réparation contractuels sont données au verso.

PIŁA SZABLOWA BTI-RS 1050 E

Serdeczne gratulacje!

Dziękujemy za zakupienie urządzenia firmy BTI, która zgodnie ze swoją długoletnią tradycją oferuje tylko innowacyjne i wypróbowane w licznych testach, wysokiej jakości produkty dla specjalistów. Wiele lat doświadczeń i ciągły rozwój sprawiły, że firma BTI stała się prawdziwie niezawodnym partnerem dla wszystkich użytkowników profesjonalnych elektronarzędzi.

Dane techniczne

		BTI-RS 1050 E
Art. nr		9020663
Napięcie	(V)	230
Pobór mocy	(W)	1050
Prędkość obrotowa biegu jałowego		0-2800
Długość skoku	(mm)	29
Długość cięcia drewna/ metalowych profili/rur z tworzywa sztucznego	(mm)	265/130/160
Masa	(kg)	3,5

Poziom ciśnienia akustycznego mierzony zgodnie z normą: EN 60745		
L_{pA} (ciśnienie akustyczne)	dB(A)	89
K_{pA} (moc akustyczna)	dB(A)	3

Suma wektorowa skutecznych ważonych częstotliwościowo przyspieszeń drgań	m/s²	17,3
L_{WA} (niepewność ciśnienia akustycznego)	dB(A)	100
K_{WA} (niepewność ciśnienia akustycznego)	dB(A)	3

Całkowite wartości drgań (suma wektorowa zmierzona czujnikiem triax) zmierzone zgodnie z normą: EN 60745

Wartość emisji drgań (ah)		
$a_{h,cw}$ =	m/s²	14.9
Niepewność K =	m/s²	5,5

Poziom emisji drgań podany w tej karcie informacyjnej został zmierzony zgodnie ze znormalizowanym testem opisanym w normie EN 60745 i może być stosowany do porównywania narzędzi. Podany poziom może być stosowany do wstępnej oceny ekspozycji na drgania.

OSTRZEŻENIE: Podany poziom emisji drgań dotyczy głównych zastosowań narzędzia. Jednakże, w przypadku użycia narzędzia do innych zastosowań, przy użyciu innych akcesoriów lub narzędzia nie konserwowanego poprawnie, poziom drgań może być inny od podanego. Może to znacznie zwiększyć poziom ekspozycji na drgania przez cały okres pracy.

W oszacowaniu poziomu ekspozycji na drgania należy również brać pod uwagę czas wyłączenia narzędzia lub okresy, kiedy narzędzie jest włączone, ale nie wykonuje pracy. Może to znacznie zmniejszyć poziom ekspozycji na drgania przez cały okres pracy.

Należy określić dodatkowe środki ostrożności w celu ochrony operatora przed działaniem drgań, takie jak: konserwacja narzędzia i akcesoriów, utrzymywanie ciepłoty rąk, organizacja metod pracy.

Minimalne natężenie prądu bezpiecznika	
Elektronarzędzia zasilane prądem o napięciu 230 V	10 A

Definicje: Wytyczne dotyczące bezpieczeństwa

Definicje poniżej określają poziom zagrożenia dla poszczególnych określeń. Proszę przeczytać instrukcję i zwracać uwagę na te symbole.

NIEBEZPIECZEŃSTWO: Oznacza sytuację niebezpieczną, która, jeśli jej się nie uniknie, spowoduje śmierć lub poważne obrażenia.

OSTRZEŻENIE: Oznacza sytuację potencjalnie niebezpieczną, która, jeśli jej się nie uniknie, może spowodować śmierć lub poważne obrażenia.

UWAGA: Oznacza sytuację potencjalnie niebezpieczną, która, jeśli jej się nie uniknie, może spowodować od niewielkich po średnie obrażenia.

UWAGA: Stosowany bez symbolu ostrzeżenia oznacza sytuację potencjalnie niebezpieczna, która, jeśli jej się nie uniknie, może spowodować uszkodzenie mienia.

Oznacza ryzyko porażenia prądem.

Oznacza ryzyko pożaru.

Deklaracja zgodności z normami UE

CE

BTI-RS 1050 E

BTI oświadcza, że te produkty opisane w „dane techniczne" zostały zaprojektowane zgodnie z: 98/37/EWG (przed 28 grudnia 2009 r.), 2006/42/WE (od 29 grudnia 2009 r/), 2004/108/WE, 2006/95/WE, EN 55014-1, EN 55014-2, EN 61000-3-2, EN 61000-3-3, EN 60745-1, EN 60745-2-11.

Aby uzyskać więcej informacji, proszę skontaktować się z firmą BTI pod adresem podanym poniżej lub skorzystać z danych podanych z tyłu instrukcji

Niżej podpisana osoba odpowiada za utworzenie dossier technicznego i składa to oświadczenie w imieniu firmy BTI.

ppa. U. Delz i.V. G. Hub

BTI Befestigungstechnik GmbH & Co. KG
D-74653 Ingelfingen

Zasady bezpiecznej pracy

OSTRZEŻENIE: Aby zmniejszyć ryzyko obrażeń, proszę przeczytać instrukcję.

Ogólne ostrzeżenia dotyczące bezpieczeństwa pracy elektronarzędziami

OSTRZEŻENIE: Należy zapoznać się ze wszystkimi ostrzeżeniami dotyczącymi bezpiecznej pracy oraz z instrukcją obsługi. Nieprzestrzeganie ostrzeżeń i instrukcji może prowadzić do porażenia prądem, pożaru i/lub poważnych obrażeń ciała.

Zachowaj wszystkie instrukcje i informacje dotyczące bezpiecznej pracy, aby móc korzystać z nich w przyszłości. Termin „elektronarzędzie" w ostrzeżeniach dotyczy elektronarzędzi zasilanych z sieci elektrycznej (przewodowych) lub zasilanych z akumulatora (bezprzewodowych).

1 Obszar pracy

a Utrzymuj porządek w miejscu pracy. Nieporządek w miejscu pracy grozi wypadkiem.

b Nie używaj elektronarzędzi w otoczeniu zagrożonym wybuchem, gdzie występują palne pary, gazy lub pyły. Elektronarzędzia wytwarzają iskry, które mogą spowodować zapalenie się tych substancji.

c Nie dopuszczaj dzieci ani innych osób do miejsca pracy. Mogą one odwrócić uwagę od wykonywanych czynności, co grozi wypadkiem.

2 Bezpieczeństwo elektryczne

a Wtyczka kabla elektronarzędzia musi pasować do gniazda sieciowego i w żadnym wypadku nie wolno jej przerabiać. Gdy elektronarzędzia zawierają uziemienie ochronne, nie używaj żadnych wtyczek adaptacyjnych. Oryginalne wtyczki i pasujące do nich gniazda sieciowe zmniejszają ryzyko porażenia prądem elektrycznym.

b Unikaj dotykania uziemionych elementów, jak na przykład rury, grzejniki, piece i chłodziarki. Gdy ciało jest uziemione, porażenie prądem elektrycznym jest o wiele niebezpieczniejsze.

c Nie wystawiaj elektronarzędzi na działanie deszczu ani wilgoci. Przedostanie się wody do wnętrza obudowy grozi porażeniem prądem elektrycznym.

d Ostrożnie obchodź się z kablem. Nigdy nie używaj go do przenoszenia elektronarzędzia ani do wyjmowania wtyczki kabla z gniazda sieciowego. Chroń kabel przed wysoką temperaturą, olejem, ostrymi krawędziami i ruchomymi elementami. Uszkodzony lub zaplątany kabel może doprowadzić do porażenia prądem elektrycznym.

e Przy pracy na wolnym powietrzu stosuj tylko przeznaczone do tego celu przedłużacze. Posługiwanie się odpowiednimi przedłużaczami zmniejsza ryzyko porażenia prądem elektrycznym.

3 Bezpieczeństwo osób

a Zawsze zachowuj uwagę, koncentruj się na swojej pracy i rozsądnie postępuj z elektronarzędziem. Nie używaj go, gdy jesteś zmęczony lub znajdujesz się pod wpływem narkotyków, alkoholu czy też leków. Moment nieuwagi w czasie pracy grozi bardzo poważnymi konsekwencjami.

b Stosuj wyposażenie ochronne. Zawsze zakładaj okulary ochronne. Odpowiednie wyposażenie ochronne, jak maska przeciwpyłowa, obuwie na

szorstkiej podeszwie, kask ochronny lub słuchawki ochronne, zależnie od rodzaju i zastosowania elektronarzędzia zmniejszają ryzyko doznania urazu.

c **Unikaj niezamierzonego załączania.** Przed przyłączeniem elektronarzędzia do sieci sprawdź, czy jego wyłącznik jest wyłączony. Przenoszenie elektronarzędzia z palcem opartym na wyłączniku lub przyłączanie go do sieci przy włączonym wyłączniku zwiększa ryzyko wypadku.

d **Przed załączeniem elektronarzędzia sprawdź, czy zostały wyjęte klucze i przyrządy nastawcze.** Klucz pozostawiony w obracającym się elemencie może doprowadzić do urazu ciała.

e **Nie pochylaj się za bardzo do przodu!** Zachowuj stabilną postawę, by nie stracić równowagi w jakiejś pozycji roboczej. Takie postępowanie umożliwia zachowanie lepszej kontroli nad elektronarzędziem w nieoczekiwanych sytuacjach.

f **Zakładaj odpowiednią odzież ochronną. Nie noś luźnej odzieży ani biżuterii. Włosy, odzież i rękawice trzymaj z dala od ruchomych elementów.** Luźna odzież, biżuteria lub długie włosy mogą zostać pochwycone przez obracające się części narzędzia.

g **Gdy producent przewidział urządzenia do odsysania lub gromadzenia pyłu, sprawdź czy są one przyłączone i prawidłowo zamocowane.** Stosowanie tych urządzeń zmniejsza zagrożenie zdrowia pyłem.

4 Obsługa i konserwacja elektronarzędzi

a **Nie przeciążaj elektronarzędzia. Używaj narzędzi odpowiednich do danego przypadku zastosowania.** Najlepszą jakość i osobiste bezpieczeństwo osiągniesz, tylko stosując właściwe narzędzia.

b **Nie używaj elektronarzędzia z uszkodzonym wyłącznikiem.** Urządzenie, które nie daje się normalnie załączać lub wyłączać, jest niebezpieczne i trzeba je naprawić.

c **Przed rozpoczęciem jakichkolwiek prac nastawczych, przed wymianą akcesoriów lub odłożeniem elektronarzędzia zawsze wyjmuj wtyczkę kabla z gniazda sieciowego.** Ten środek ostrożności zmniejsza ryzyko niezamierzonego uruchomienia elektronarzędzia.

d **Niepotrzebne elektronarzędzia przechowuj w miejscu niedostępnym dla dzieci. Nie pozwalaj używać elektronarzędzi osobom, które nie są z nimi obeznane lub nie przeczytały niniejszej instrukcji.** Narzędzia używane przez niedoświadczone osoby są niebezpieczne.

e **Utrzymuj elektronarzędzia w nienagannym stanie technicznym. Sprawdzaj, czy ruchome elementy obracają się w odpowiednim kierunku, nie są zakleszczone, pęknięte ani tak uszkodzone, że nie zapewniają prawidłowego funkcjonowania urządzenia. Uszkodzone elektronarzędzia przed użyciem należy naprawić.** Powodem wielu wypadków jest niewłaściwa konserwacja elektronarzędzi.

f **Ostrz i utrzymuj w czystości swoje narzędzia robocze.** Starannie konserwowane, ostre narzędzia robocze rzadziej się zakleszczają i łatwiej nimi pracować.

g **Elektronarzędzi, akcesoriów, końcówek itp. używaj zgodnie z ich przeznaczeniem. Przestrzegaj przy tym obowiązujących przepisów bhp.** Wykorzystywanie elektronarzędzi wbrew przeznaczeniu jest niebezpieczne.

5 Serwis

a **Naprawy elektronarzędzi mogą być wykonywane tylko przez uprawnionych specjalistów przy użyciu oryginalnych części zamiennych.** Jest to istotnym warunkiem zapewnienia bezpieczeństwa pracy.

Dodatkowe wskazówki bezpieczeństwa pracy pił szablowych

OSTRZEŻENIE: ZAWSZE stosować zatwierdzone środki ochrony dróg oddechowych. Podczas użytkowania tego narzędzia może powstawać i/lub być rozpraszany pył, który może spowodować poważne obrażenia.

Załączanie i wyłączanie

- Po wyłączeniu piły nigdy nie hamuj brzeszczotu palcami.
- Piłę szablową odkładaj na stole roboczym zasadniczo tylko po wyłączeniu. Pamiętaj, że po wyłączeniu piły brzeszczot nadal jeszcze przez krótki czas pracuje.

Piłowanie

- Przed rozpoczęciem pracy usuń wszelkie gwoździe i metalowe przedmioty z obrabianego przedmiotu.
- W miarę możliwości zawsze używaj urządzeń do mocowania przedmiotu obrabianego.
- Nie próbuj piłować bardzo małych przedmiotów.
- Nie pochylaj się zbytnio przy pracy. Zawsze miej poczucie, że zachowujesz stabilną postawę, zwłaszcza na rusztowaniach i drabinach.
- Piłę zawsze trzymaj obiema rękami.
- Zaleca się zakładać maskę przeciwpyłową.

Kontrola i wymiana brzeszczotów

- Stosuj tylko brzeszczoty zgodne ze specyfikacją zamieszczoną w tej instrukcji.
- Zezwala się na stosowanie tylko ostrych brzeszczotów w nienagannym stanie technicznym. Pęknięte lub wygięte brzeszczoty należy natychmiast wymienić na nowe.
- Sprawdź, czy brzeszczot jest dobrze zamocowany.

Kontrola zakresu dostawy

Opakowanie zawiera następujące elementy:

1 piła szablowa
1 uniwersalny zestaw brzeszczotów
1 walizka transportowa
1 instrukcja obsługi
1 rysunek piły szablowej w rozłożeniu na części

- Sprawdź, czy piła szablowa i przynależne akcesoria nie uległy uszkodzeniu podczas transportu.
- Przed uruchomieniem dokładnie przeczytaj instrukcję obsługi.

Opis (rys. A)

Piła szablowa BTI-RS 1050 E jest przeznaczona do profesjonalnego cięcia drewna, metalu i rur. Zwarta konstrukcja pozwala na wykorzystywanie jej w trudno dostępnych miejscach.

1 Wyłącznik z regulatorem prędkości skokowej
2 Dźwignia ustalająca brzeszczot
3 Stopa

Bezpieczeństwo elektryczne

Silnik elektryczny jest przystosowany do zasilania prądem o tylko jednym napięciu. Dlatego sprawdź, czy napięcie sieciowe odpowiada wartości podanej na tabliczce znamionowej elektronarzędzia.

Elektronarzędzie BTI jest podwójnie zaizolowane zgodnie z normą EN 60745 i dlatego żyła uziemiająca nie jest potrzebna.

Wymiana kabla sieciowego lub wtyczki

Prawo do wymiany uszkodzonego kabla sieciowego lub wtyczki ma tylko autoryzowany, specjalistyczny zakład. Wymieniony kabel sieciowy lub wtyczkę należy następnie fachowo usunąć jako odpad zgodnie z obowiązującymi przepisami o ochronie środowiska.

Przedłużacz

Używaj przedłużacza, który został dopuszczony do eksploatacji i wytrzymuje pobór mocy przez elektronarzędzie (patrz: Dane techniczne). Jego minimalny przekrój powinien wynosić 1,5 mm^2. Zawsze całkowicie odwijaj kabel z bębna.

Montaż i regulacja

Przed rozpoczęciem montażu i regulacji zawsze wyjmuj wtyczkę kabla z gniazda sieciowego.

Montaż brzeszczotu (rys. B)

- Dźwignię zaciskową brzeszczotu (2) przestaw do góry, by otworzyć uchwyt brzeszczotu.
- Włóż brzeszczot w uchwyt (4) aż do zablokowania. Brzeszczot może być zamocowany zębami skierowanymi do góry lub do dołu bądź w lewo lub w prawo.
- Przestaw dźwignię zaciskową (2) do dołu, by zamknąć uchwyt brzeszczotu.
- By wyjąć brzeszczot, wykonaj opisane wyżej operacje w odwrotnej kolejności.

Brzeszczoty

Materiał	Zalecany brzeszczot
Metale żelazne	drobne uzębienie
Metale nieżelazne	grube uzębienie
Drewno	grube uzębienie
Tworzywo sztuczne	drobne uzębienie
Mur	uzębienie ze spiekami węglikowymi

Brzeszczoty do wielu różnych zastosowań są do nabycia jako wyposażenie specjalne.

Starannie dobieraj brzeszczot do rodzaju wykonywanej pracy.

Instrukcja obsługi

- Zawsze przestrzegaj wskazówek bezpieczeństwa i obowiązujących przepisów.
- Sprawdź, czy przeznaczony do cięcia materiał jest dobrze zamocowany.
- Podczas pracy tylko lekko dociskaj piłę i nie wywieraj na nią bocznej siły. W miarę możliwości dociskaj stopę do przedmiotu obrabianego, by nie doprowadzić do uszkodzenia brzeszczotu i uniknąć drgań piły.
- Przy wycinaniu otworów w ścianach lub podłogach dokładnie się poinformuj, jak przebiegają rury i kable elektryczne.
- Unikaj przeciążania piły.
- Przed rozpoczęciem cięcia pozwól, by brzeszczot przez kilka sekund pracował na biegu jałowym. Nigdy nie włączaj piły, gdy brzeszczot jest zakleszczony lub dotyka przedmiotu obrabianego.

Przed rozpoczęciem pracy:

- Zamocuj odpowiedni brzeszczot. Do wycinania łuków najlepiej nadają się wąskie brzeszczoty. Do cięć w trudno dostępnych miejscach (np. w pobliżu ścian itp.) najlepsze są brzeszczoty bimetalowe.

Załączanie i wyłączanie (rys. A)

- By załączyć piłę, naciśnij wyłącznik z regulatorem prędkości skokowej (1). Im głębiej go naciśniesz, tym większa będzie prędkość obrotowa silnika napędowego.
- By zatrzymać piłę szablową, zwolnij wyłącznik. Po zakończeniu pracy zawsze wyłączaj piłę. Wtyczkę kabla wolno wyjmować z gniazda sieciowego tylko wtedy, gdy elektronarzędzie jest wyłączone.

Piłowanie drewna

- Starannie zamocuj przedmiot obrabiany i usuń z niego wszystkie gwoździe oraz inne metalowe przedmioty.
- Trzymaj piłę obiema rękami, dociskając stopę do przedmiot obrabianego.

Piłowanie wgłębne drewna (rys. C)

- Tak oprzyj stopę piły o przedmiot obrabiany, by brzeszczot znalazł się pod odpowiednim kątem cięcia wgłębnego.
- Załącz piłę i powoli przyłóż brzeszczot do materiału. Staraj się, by stopa zawsze dotykała przedmiotu obrabianego.

Wyrzynanie

- Wykonaj pomiary i narysuj linię cięcia.
- Zamocuj wąski brzeszczot. Dolną część stopy oprzyj na przedmiocie obrabianym tak, by brzeszczot pokrył się z linią cięcia.
- W razie potrzeby, na przykład w ciasnych miejscach, użyj zewnętrznej krawędzi stopy piły jako prowadnicy.
- Załącz piłę i przy pełnej prędkości skokowej wprowadź brzeszczot w materiał. Mocno dociskaj przy tym piłę do przedmiotu obrabianego.

Odsysanie pyłu

Odpylacz ssący do drewna musi być zgodny z obowiązującymi przepisami. Przy odpylaniu innych materiałów producent musi uzyskać zgodę właściwego związku zawodowego.

Piłowanie metali

- Przy piłowaniu blachy ustal ją za pomocą drewnianych podkładek po obydwu stronach materiału. Zapewnia to czyste cięcie i zapobiega uszkodzeniu przedmiotu obrabianego.
- W przypadku długich, prostych cięć narysuj odpowiednią linię na powierzchni materiału.
- Linię cięcia posmaruj cienką warstwą oleju chłodząco-smarującego, załącz piłę i prowadź ją wzdłuż tej linii.

Piłowanie tworzyw sztucznych

- Zawsze pracuj z małą prędkością skokową. Wykonaj cięcie próbne, by sprawdzić, czy przedmiot obrabiany jest wrażliwy na temperaturę.

Cięcie muru

Przy cięciu azbestocementu może powstawać pył szkodliwy dla zdrowia. Przestrzegaj obowiązujących wytycznych i wskazówek producenta tego materiału.

Wyrzynanie na styk do krawędzi wystającego elementu (rys. D)

- Przy użyciu zwykłego, odwrotnie zamontowanego brzeszczotu zbliż się do krawędzi wystającego elementu.

Cięcie równoległe (rys. E)

Gdy brzeszczot jest zamocowany w poziomie, można wykonywać cięcia równoległe do podłóg, ścian lub sufitów.

- Pilnuj, by stopa pilarki zawsze dotykała przedmiotu obrabianego.

Szczegółowych informacji na temat odpowiednich akcesoriów chętnie udzielają sprzedawcy handlujący sprzętem firmy BTI.

Konserwacja

Elektronarzędzia firmy BTI odznaczają się dużą trwałością użytkową i prawie nie wymagają konserwacji. Jednak warunkiem ciągłej, bezawaryjnej pracy jest ich regularne czyszczenie.

Smarowanie

Gdy piła nie jest używana przez dłuższy czas, posmaruj brzeszczot niewielką ilością oleju (np. maszynowego).

Czyszczenie

Dbaj o to, by szczeliny wentylacyjne zawsze były odsłonięte i regularnie przecieraj obudowę miękką szmatką.

Ochrona środowiska

Selektywna zbiórka odpadów. Produktu tego nie wolno wyrzucać do normalnych śmieci z gospodarstw domowych.

Gdy pewnego dnia będziesz zmuszony zastąpić produkt BTI nowym sprzętem lub nie będziesz go już potrzebować, nie wyrzucaj go do śmieci z gospodarstw domowych, a jedynie oddaj do specjalistycznego zakładu utylizacji odpadów.

Dzięki selektywnej zbiórce zużytych produktów i opakowań niektóre materiały mogą być odzyskane i ponownie wykorzystane. W ten sposób chroni się środowisko naturalne i zmniejsza popyt na surowce.

Lokalne przepisy mogą wymagać oddawania elektrycznych urządzeń powszechnego użytku sprzedawcy, u którego produkt został zakupiony, lub do specjalnych punktów zbiorczych.

Firma BTI chętnie przyjmuje stare, wyprodukowane przez siebie urządzenia i utylizuje je zgodnie z obowiązującymi przepisami. Usługa ta jest bezpłatna. By z niej skorzystać, oddaj elektronarzędzie do autoryzowanego warsztatu naprawczego, który prowadzi zbiórkę w naszym imieniu.

GWARANCJA I OBSŁUGA KLIENTÓW

Każde urządzenie, część zamienna lub akcesoria są dokładnie kontrolowane przed ekspedycją z zakładu produkcyjnego. Jeśli pomimo tego urządzenie posiada wady, należy je przesłać bezpośrednio do najbliższego centrum obsługi klientów lub najbliższego punktu serwisowego BTI.

Okres gwarancji wynosi 36 miesięcy od dnia zakupu, potwierdzonego oryginalnym dowodem zakupu. W okresie gwarancji zapewniamy:

- bezpłatne usunięcie ewentualnych wad
- bezpłatną wymianę wszystkich uszkodzonych części
- bezpłatny i fachowy serwis

Warunkiem jest, aby wykryte usterki wynikały z wad materiałowych i / lub wykonania. Ponadto urządzenie nie mogło być użytkowane niezgodnie z przeznaczeniem. Dopuszcza się użycie tylko oryginalnych części i akcesoriów, które firma BTI określiła jako kompatybilne z produkowanymi przez nią urządzeniami.

Adresy punktów serwisowych są podane na odwrotnej stronie.

ПИЛА САБЕЛЬНАЯ ЭЛЕКТРИЧЕСКАЯ BTI-RS 1050 E

Поздравляем Вас!

Вы выбрали электрический инструмент фирмы BTI. Тщательная разработка изделий, многолетний опыт фирмы по производству электроинструментов, различные усовершенствования, сделали электроинструменты BTI одними из самых надежных помощников для профессионалов.

Технические характеристики

		BTI-RS 1050 E
Поз.№		9020663
Напряжение электросети	В	230
Потребляемая мощность	Вт	1050
Частота ходов	мин$^{-1}$	0…2800
Длина хода	мм	29
Глубина пиления:		
Древесина	мм	265
Металлический профиль	мм	130
Пластмассовые трубы	мм	160
Вес	кг	3,5

Уровень звукового давления согласно: EN 60745		
L_{pA} (звуковое давление)	дБ(А)	89
K_{pA} (акустическая мощность)	дБ(А)	3

Средневзвешенное значение среднеквадратичной величины ускорения	м/с²	17.3
L_{WA} (погрешность звукового давления)	дБ(А)	100
K_{WA} (погрешность звукового давления)	дБ(А)	3

Общие значения вибрации (сумма триаксиального вектора), определенные согласно: EN 60745		
Значение эмиссии вибрации (ah)		
$a_{h,cw}$ =	м/с²	14,9
Коэффициент погрешности K =	м/с²	5,5

Значение эмиссии вибрации, указанное в данном справочном листке, было получено в соответствии со стандартным тестом, приведенным в EN 60745, и может использоваться для сравнения инструментов. Кроме того, оно может использоваться для предварительной оценки воздействия вибрации.

ПРЕДУПРЕЖДЕНИЕ: Заявленное значение эмиссии относится к основным областям применения инструмента. Тем не менее, если инструмент используется для других целей, с другими дополнительными приспособлениями или без соответствующего технического обслуживания, значение эмиссии вибрации может отличаться от указанного. Это может привести к значительному увеличению уровня воздействия вибрации в течение всего рабочего периода.

При расчете приблизительного значения уровня воздействия вибрации также необходимо учитывать время выключения инструмента или то время, когда он работает вхолостую. Это может привести к значительному снижению уровня воздействия вибрации в течение всего рабочего периода.

Необходимо принять дополнительные меры безопасности для защиты оператора от воздействия вибрации: выполнять своевременное техническое обслуживание инструмента и дополнительных приспособлений, держать руки теплыми и правильно организовать работу.

Минимальный электрический предохранитель:	
Для электроинструмента 230 В	10 A

Обозначения: Инструкция по технике безопасности

Ниже описывается уровень опасности, обозначаемый каждым из предупреждений. Прочитайте руководство и обратите внимание на эти символы.

ОПАСНО! Обозначает опасную ситуацию, которая неизбежно приведёт к серьёзной травме или смертельному исходу, в случае несоблюдения соответствующих мер безопасности.

ПРЕДУПРЕЖДЕНИЕ: Указывает на потенциально опасную ситуацию, которая может стать причиной гибели или серьезного травмирования, в случае несоблюдения соответствующих мер безопасности.

ПРЕДОСТЕРЕЖЕНИЕ: Указывает на потенциально опасную ситуацию, которая, если не будет предотвращена, может привести к телесным повреждениям лёгкой или средней тяжести.

ПРЕДОСТЕРЕЖЕНИЕ: При использовании без условного обозначения указывает на потенциально опасную ситуацию, которая может привести к повреждению оборудования.

Возможно поражение электрическим током!

Указывает на риск пожара.

Декларация соответствия ЕС

CE

BTI-RS 1050 E

BTI подтверждает, что инструменты, описываемые в разделе “Технические характеристики”, были разработаны в соответствии со следующими стандартами: 98/37/EEC (до 28 декабря 2009 г.), 2006/42/EC (после 29 декабря 2009 г.), 2004/108/EC, 2006/95/EC, EN 55014-1, EN 55014-2, EN 61000-3-2, EN 61000-3-3, EN 60745-1, EN 60745-2-11.

За дополнительной информацией обращайтесь в компанию BTI по адресу, указанному ниже или приведенному на задней обложке руководства.

Нижеподписавшийся несёт ответственность за составление технической документации и составил данную декларацию по поручению компании BTI.

ppa. U. Delz i.V. G. Hub

BTI Befestigungstechnik GmbH & Co. KG
D-74653 Ingelfingen

Инструкции по технике безопасности

ПРЕДУПРЕЖДЕНИЕ: Для снижения риска получения травмы, внимательно прочитайте руководство по эксплуатации.

Общие предостережения об опасности при работе с электроинструментом

ПРЕДУПРЕЖДЕНИЕ: Прочтите данное руководство по эксплуатации полностью. Несоблюдение предупреждений и инструкций может привести к поражению электрическим током, возникновению пожара и/или к тяжким телесным повреждениям.

Сохраните данное руководство для последующего обращения к нему. Термин “электроинструмент” во всех приведенных ниже предупреждениях относится к питаемому от электросети (проводному) или от аккумуляторов (беспроводному) электроинструменту.

1 Рабочее место

a Рабочее место должно быть чистым и достаточно освещенным. Беспорядок на рабочем месте и его плохое освещение может привести к несчастному случаю.

b Не работайте с электроинструментом во взрывчатой среде, например, вблизи легко воспламеняющихся жидкостей, газов или пыли. Электроинструмент создает искровые разряды, которые могут воспламенить горючие пары или пыль.

c Следите, чтобы дети и посторонние люди находились подальше от работающего электроинструмента. Различные отвлечения могут вызвать у Вас потерю контроля над рабочим процессом.

2 Электробезопасность

a Вилка кабеля подключения к электросети электроинструмента должна соответствовать штепсельной розетке. Ни в коем случае не видоизменяйте вилку кабеля подключения к электросети! Ни в коем случае не используйте штепсельные вилки-переходники, если в силовом кабеле электроинструмента есть провод заземления! Использование оригинальной вилки кабеля подключения к электросети и соответствующей ей штепсельной розетки уменьшает риск поражения электрическим током.

b При подключенном к штепсельной розетке электроинструменте, избегайте контактов частей тела с заземленными объектами и предметами (например, трубопроводами, радиаторами отопления, электроплитами), также с подключенными к электросети электроприборами (например, холодильниками). Риск поражения

электрическим током увеличивается, если Ваше тело заземлено.

c **Не используйте электроинструмент под дождем или в сырых местах.** Проникновение воды в электроинструмент увеличивает риск поражения электрическим током.

d **Берегите кабель подключения к электросети. Ни в коем случае не используйте кабель подключения к электросети для переноски электроинструмента или для вытягивания его вилки из штепсельной розетки! Оберегайте кабель подключения к электросети от высокой температуры, нефтепродуктов и острых кромок, также от движущихся частей электроинструмента.** Поврежденный или запутанный кабель подключения к электросети увеличивает риск поражения электрическим током.

e **При работе с электроинструментом на открытом воздухе используйте удлинительный кабель, предназначенный для таких условий работы (в брызгозащищенном исполнении).** Использование пригодного для эксплуатации на открытом воздухе удлинителя уменьшает риск поражения электрическим током.

3 Личная безопасность

a **Будьте собраны и ответственны, руководствуйтесь здравым смыслом при работе с электроинструментом. Не используйте электроинструмент, если Вы устали, так же если находитесь под влиянием алкоголя или понижающих реакцию лекарственных и других средств.** Малейшая неосторожность при работе с электроинструментом может привести к серьезной травме.

b **Используйте индивидуальную защиту. Работайте всегда в защитной маске (защитных очках).** Использование в зависимости от условий эксплуатации электроинструмента таких средств защиты, как пылезащитная маска, крепкие нескользящие ботинки, защитный шлем, средства защиты органов слуха (например, наушники или беруши), уменьшает риск получения травмы.

c **Избегайте непреднамеренного пуска. Следите, чтобы перед включением электроинструмента клавиша пускового выключателя находилась в нерабочем положении.** Несчастный случай может произойти при переноске электроинструмента с пальцем на клавише выключателя или при соединении с электросетью включенного электроинструмента.

d **Перед включением электроинструмента удалите с него (из него) регулировочные и крепежные инструменты (ключи и т.д.).** Гаечный или регулировочный ключ, оставленный на движущейся части электроинструмента, может нанести ранение.

e **Не споткнитесь! Выберите удобное, устойчивое, постоянно контролируемое Вами положение.** Это позволит надежно управлять электроинструментом в неожиданных ситуациях.

f **Правильно одевайтесь. Во время работы не носите свободную одежду и украшения. Избегайте контактов ваших волос, одежды и, в первую очередь, пальцев рук с движущимися частями электроинструмента.** Свободная одежда, украшения или длинные волосы могут быть захвачены движущимися частями электроинструмента.

g **Если в комплект поставки Вашего электроинструмента входит устройство для присоединения к пылеотводу или пылесборник, установите его и используйте по назначению.** Использование этих устройств уменьшает опасность, связанную с воздействием пыли.

4 Использование электроинструмента по назначению и техническое обслуживание

a **Не перегружайте электроинструмент. Используйте электроинструмент только по назначению, указанному в данном руководстве по эксплуатации.** Электроинструмент работает надежно и безопасно только при соблюдении параметров, указанных в его технических характеристиках.

b **Не используйте электроинструмент, если пусковой выключатель не устанавливается в положение включения или выключения.** Электроинструмент, не управляемый пусковым выключателем, опасен и должен быть отремонтирован.

c **Перед любыми видами работ по регулированию электроинструмента и замене принадлежностей, также перед хранением извлекайте вилку кабеля подключения к электросети из штепсельной розетки.** Эта мера предосторожности исключает непреднамеренный пуск электроинструмента.

d **Храните неиспользуемый электроинструмент в недоступном для детей месте. Не разрешайте пользоваться электроинструментом людям,**

не умеющим им пользоваться или не ознакомившимся с данным руководством по эксплуатации. Электроинструмент опасен в руках неопытных пользователей.

e **Содержите электроинструмент в безупречном состоянии. Проверяйте точность совмещения и легкость перемещения подвижных деталей, также целостность деталей воздействующих на его работу. Ремонтируйте поврежденный электроинструмент до его использования.** Большинство несчастных случаев происходит при использовании электроинструмента, находящегося в плохом состоянии.

f **Сменный режущий инструмент должен быть геометрически правильным и чистым.** Геометрически правильный и остро заточенный режущий инструмент, сделает Вашу работу производительной и безопасной.

g **Используйте электроинструмент, принадлежности и сменные обрабатывающие инструменты только по назначению, указанному в данном руководстве по эксплуатации, соблюдая также приведенные в его технических характеристиках параметры.** Использование электроинструмента в других целях может привести к нежелательным последствиям.

5 **Ремонт**

a **Ремонт электроинструмента производите только в авторизованном сервисном центре, с использованием только оригинальных запасных частей.** Это обеспечит Вашу безопасность при дальнейшей эксплуатации электроинструмента.

Дополнительные меры безопасности при работе с сабельной пилой

ПРЕДУПРЕЖДЕНИЕ: ВСЕГДА используйте одобренную защиту дыхательных путей. При использовании этого инструмента может образовываться пыль, которая, при определённых обстоятельствах, вызывает серьёзные травмы.

Включение и выключение

- После выключения, не пытайтесь тормозить пальцами продолжающее двигаться по инерции пильное полотно.
- Кладите электропилу на рабочий стол или верстак только в выключенном состоянии. После выключения пильное полотно продолжает двигаться еще несколько секунд.

Пиление

- Перед началом работы удалите из обрабатываемой заготовки все гвозди и другие металлические предметы.
- По возможности используйте зажимные устройства для закрепления обрабатываемой заготовки.
- Не пытайтесь пилить очень маленькие обрабатываемые заготовки.
- Не наклоняйтесь далеко вперед. Выбирайте удобное, устойчивое, постоянно контролируемое Вами положение, особенно при работе на подмостях и стремянках.
- По возможности, держите пилу обеими руками.
- Настоятельно рекомендуется работать в пылезащитной маске.

Проверка и замена пильных полотен

- Используйте только пильные полотна, отвечающие параметрам, приведенным в разделе "Технические характеристики".
- Можно использовать только острые и безупречно работающие пильные полотна. Треснутые или деформированные пильные полотна заменяйте немедленно!
- Убедитесь перед эксплуатацией, что пильное полотно надежно закреплено.

Комплект поставки

Упаковка содержит:

1 сабельная пила
1 комплект пильных полотен
1 кейс
1 руководство по эксплуатации
1 схема разборки

- Проверьте электропилу и сменные принадлежности на отсутствие повреждений при транспортировании.
- Перед вводом в эксплуатацию, внимательно прочтите данное руководство по эксплуатации!

Составные части (Рис. A)

Ваша электрическая сабельная пила BTI-RS 1050 E (в данном руководстве также используется краткий термин - электропила) предназначена для профессионального пиления древесины, металла и труб. Компактная конструкция электропилы позволяет использовать ее в самых труднодоступных местах.

1 Клавиша пускового выключателя и бесступенчатого регулятора частоты вращения

2 Рычаг фиксатора пильного полотна
3 Подошва

Дополнительная электробезопасность

Данная электропила предназначена для работы только при одном напряжении электропитания. Следите за напряжением электрической сети, оно должно соответствовать величине, обозначенной на информационной табличке электропилы.

Данная электропила BTI в соответствии со стандартом EN 60745 защищена двойной электроизоляцией, исключающей потребность в заземляющем проводе.

Замена кабеля подключения к электросети или его вилки

Неисправный кабель подключения к электросети или его штепсельную вилку можно заменять только в авторизованном сервисном центре.

Удлинительный кабель

Используйте только стандартные удлинители промышленного изготовления, рассчитанные на мощность не меньшую, чем мощность потребляемую электропилой (см. раздел “Технические характеристики”). Минимальное поперечное сечение провода электрокабеля должно составлять не менее 1,5 мм². При использовании удлинительного кабеля, намотанного на барабан, вытягивайте электрокабель на всю длину (чтобы исключить действие индуктивного сопротивления).

Сборка и регулирование

Перед любыми работами по сборке и регулированию электропилы извлекайте вилку кабеля подключения к электросети из штепсельной розетки!

Установка пильного полотна (Рис. B)

- Передвиньте вверх рычаг (2), чтобы открыть пилкодержатель.
- Вставьте пильное полотно в пилкодержатель (4), до ощущаемой фиксации. Пильное полотно может устанавливаться зубьями вверх или вниз, влево или вправо.
- Передвиньте вниз рычаг (2), чтобы закрыть пилкодержатель.
- Извлечение пильного полотна производите в обратной последовательности.

Пильные полотна

Материал	Рекомендуемое пильное полотно
Черные металлы	с мелкими зубьями
Цветные металлы	с крупными зубьями
Древесина	с крупными зубьями
Пластмасса	с мелкими зубьями
Стеновые материалы	твердосплавное

Пильные полотна различных типов можно заказать дополнительно.

Внимательно подходите к выбору пильного полотна!

Эксплуатация

- Следуйте указаниям действующих норм и правил безопасности!
- Убедитесь, что распиливаемая заготовка зафиксирована.

- Не нажимайте сильно на электропилу во время работы, и ни в коем случае не производите боковое нажатие на пильное полотно! С целью предотвращения повреждения пильного полотна, также во избежание возникновения вибрации и раскачивания электропилы, по возможности, прижимайте подошву к обрабатываемой заготовке.
- Перед выпиливанием отверстий в стенах, полу или потолке, в сомнительных случаях предварительно определяйте местонахождение возможных трубопроводов и электропроводки.
- Избегайте перегрузки электропилы. Прежде чем начать пиление, позвольте пильному полотну в течение нескольких секунд развить максимальную скорость. Ни в коем случае не включайте электропилу, если пильное полотно застряло или входит в контакт с обрабатываемой заготовкой!

Ввод в эксплуатацию

- Установите необходимое пильное полотно. Используйте для фасонного пиления узкие пильные полотна. Используйте в труднодоступных местах (например, вблизи стен и т.д.) гибкие биметаллические пильные полотна.

Включение и выключение (Рис. A)

- Для включения электропилы, нажмите клавишу (1) пускового выключателя (с ее помощью также регулируется частота вращения). Чем глубже

Вы вдавливаете клавишу, тем больше частота вращения электродвигателя электропилы.

- Для выключения электропилы, отпустите клавишу пускового выключателя. По окончании работы всегда выключайте электропилу. Вилку кабеля подключения к электросети извлекайте из штепсельной розетки только после выключения электропилы.

Пиление древесины

- Надежно зафиксируйте обрабатываемую заготовку, и удалите из нее все гвозди и другие металлические предметы.
- Удерживая электропилу обеими руками, прижмите ее подошву к обрабатываемой заготовке.

Врезание в древесину (Рис. C)

- Прижмите подошву к обрабатываемой заготовке таким образом, чтобы пильное полотно находилось под удобным для врезания углом.
- Включите электропилу, и медленно погружайте пильное полотно в заготовку. Следите, чтобы подошва постоянно входила в контакт с обрабатываемой заготовкой.

Выпиливание

- Разметьте вырез и начертите линию распила.
- Используйте узкое пильное полотно. Прижмите нижнюю поверхность подошвы к обрабатываемой заготовке и убедитесь, что пильное полотно находится на линии распила.
- При необходимости (например, в узких пространствах), используйте в качестве направляющего элемента край подошвы.
- Включите пилу и введите пильное полотно на максимальной частоте ходов в обрабатываемую заготовку. При этом прижимайте с усилием электропилу к обрабатываемой заготовке.

Пылеотвод

Используйте только соответствующие действующим нормам и правилам системы отвода и сбора опилок.

Пиление металла

- При пилении листового металла, стабилизируйте обрабатываемую заготовку с обеих сторон древесиной. Это гарантирует аккуратный распил и предотвращает повреждение обрабатываемой заготовки.
- Для длинного, прямого распила начертите линию распила на обрабатываемой заготовке.
- Нанесите вдоль линии распила тонкий слой смазочно-охлаждающего масла, включите электропилу, и следуйте по линии распила.

Пиление пластмассы

- Работайте на малой частоте ходов. С целью проверки материала обрабатываемой заготовки на чувствительность к высокой температуре, сделайте пробный распил.

Пиление стеновых материалов

При пилении асбестоцемента возможно выделение вредной для здоровья пыли. Выполняйте указания действующих норм и правил безопасности, также инструкций производителей асбестоцементных изделий.

Врезание в выступающую кромку (Рис. D)

- В выступающую кромку можно врезаться как при обычном, так и повернутом положении пильного полотна.

Параллельные распилы (Рис. E)

Если установить пильное полотно в горизонтальной плоскости, электропилу можно использовать для параллельных распилов вблизи пола, стен или потолка.

- Следите, чтобы подошва постоянно входила в контакт с обрабатываемой заготовкой.

По вопросу приобретения дополнительных принадлежностей для Вашей электропилы, обратитесь к продавцу.

Техническое обслуживание

Ваша сабельная электропила BTI рассчитана на работу в течение продолжительного периода времени при минимальном техническом обслуживании. Срок службы и надежность электропилы увеличивается при правильном уходе и регулярной чистке.

Смазка

Если электропила не будет использоваться в течение длительного времени, смажьте пильное полотно машинным маслом.

Чистка

Следите, чтобы вентиляционные прорези оставались открытыми и чистыми, регулярно протирайте их и корпус электропилы мягкой тканью.

Защита окружающей среды

Если Вы хотите заменить Ваш электроинструмент BTI другим или Вы больше в нем не нуждаетесь, подумайте о защите окружающей среды. Сервисные центры BTI примут у Вас электроинструмент с гарантией его уничтожения безопасным для окружающей среды способом.

ГАРАНТИЯ И ГАРАНТИЙНОЕ ОБСЛУЖИВАНИЕ

Все инструменты, запасные части и аксессуары тщательно проверяются перед отправкой с производства. Если же, несмотря на это, в них будут обнаружены какие-либо дефекты, необходимо отправить их непосредственно в Главный офис обслуживания клиентов либо в ближайшую мастерскую гарантийного обслуживания BTI.

Гарантийный период составляет 36 месяцев и вступает в силу со дня приобретения товара, дата которого должна быть подтверждена оригиналом соответствующего документа о покупке. В течение гарантийного периода производитель обязуется обеспечить:

- бесплатное устранение возможных дефектов,
- бесплатную замену поврежденных частей,
- бесплатное обслуживание техническими специалистами.

Речь может идти только о дефектах материала и/или изготовления, при условии соблюдения правил использования [оборудования]. Кроме того, разрешается использовать только оригинальные дополнительные детали, в явной форме утвержденные BTI как пригодные для работы с оборудованием BTI.

Адреса мастерских по ремонту и обслуживанию см. на обратной стороне.

SIERRA ALTERNATIVA BTI-RS 1050 E

¡Enhorabuena!

Usted ha optado por una herramienta BTI. Muchos años de experiencia y una gran asiduidad en el desarrollo y la innovación de sus productos han convertido BTI en un socio muy fiable para el usuario profesional.

Características técnicas

		BTI-RS 1050 E
Num. de prod.		9020663
Voltaje	V	230
Potencia absorbida	W	1.050
Velocidad en vacío		0 - 2.800
Longitud de carrera	mm	29
Capacidad de corte en madera/perfiles de metal/tubos de plástico	mm	265/130/160
Peso	kg	3,5

Nivel de presión del sonido conforme a la norma: EN 60745		
L_{pA} (presión del sonido)	dB(A)	89
K_{pA} (potencia acústica)	dB(A)	3

Valor de aceleración ponderada RMS	m/s²	17.3
L_{WA} (incertidumbre de la presión del sonido)	dB(A)	100
K_{WA} (incertidumbre de la presión acústica)	dB(A)	3

Valores totales de vibración (suma del vector trieje) determinada de conformidad con: EN 60745		
Valor de emisión de vibraciones (ah)		
$a_{h,cw}$ =	m/s²	14.9
Incertidumbre K =	m/s²	5.5

El nivel de emisión de vibraciones indicado en esta hoja informativa ha sido medido de conformidad con una prueba normalizada indicada en la norma EN 60745 y puede utilizarse para comparar una herramienta con otra. Puede utilizarse para realizar una evaluación preliminar de la exposición.

ADVERTENCIA: El nivel declarado de emisión de vibraciones representa las aplicaciones principales de la herramienta. Sin embargo, si la herramienta se utiliza para aplicaciones distintas, con distintos accesorios o se mantiene de forma pobre, la emisión de vibraciones podrá cambiar. Esto puede aumentar de forma importante el nivel de exposición en todo el periodo de funcionamiento.

La estimación del nivel de exposición a las vibraciones también deberá tener en cuenta las veces en las que se ha apagado la herramienta o cuando esté funcionando pero sin realizar la tarea. Esto puede reducir de forma importante el nivel de exposición en todo el periodo de funcionamiento.

Identifique medidas de seguridad adicionales para proteger al operador ante los efectos de la vibración como por ejemplo: mantenga la herramienta y los accesorios, mantenga las manos húmedas, la organización de modelos laborales.

Fusibles	
Herramientas 230 V	10 A

Definiciones: Directivas de seguridad

Las definiciones indicadas a continuación describen el nivel de gravedad de cada señal. Por favor, lea el manual y preste atención a estos símbolos.

PELIGRO: Indica una situación inminentemente peligrosa que, de no evitarse, podrá conllevar daños personales graves o hasta la muerte.

ADVERTENCIA: Indica una situación potencialmente peligrosa que, de no evitarse, podría conllevar daños personales graves o hasta la muerte.

CUIDADO: Indica una situación potencialmente peligrosa que, de no evitarse, podría conllevar daños personales menores o moderados.

CUIDADO: Utilizado sin el símbolo de alerta a la seguridad, indica una situación potencialmente peligrosa que, de no evitarse, podría conllevar daños materiales.

Indica un riesgo de electrocución.

Indica un riesgo de incendio.

Declaración CE de conformidad

CE

BTI-RS 1050 E

BTI declara que los presentes productos descritos bajo la sección de “datos técnicos” han sido diseñados de conformidad con las normas: 98/37/EEC (hasta dic. 28, 2009), 2006/42/EC (desde Dic. 29, 2009), 2004/108/EC, 2006/95/EC, EN 55014-1, EN 55014-2, EN 61000-3-2, EN 61000-3-3, EN 60745-1, EN 60745-2-11.

Para más información, por favor, póngase en contacto con BTI en la siguiente dirección o véase la parte final del manual.

El infrascrito es responsable de la recopilación de los datos técnicos y realiza la declaración a nombre de BTI.

ppa. U. Delz i.V. G. Hub

BTI Befestigungstechnik GmbH & Co. KG
D-74653 Ingelfingen

Instrucciones de seguridad

ADVERTENCIA: Para reducir el riesgo de daños personales, lea el manual de instrucciones.

Advertencias de seguridad generales para las herramientas

ADVERTENCIA: Lea todas las advertencias de seguridad y todas las instrucciones al completo. Si no cumple con las advertencias y las instrucciones, podrá dar lugar a electrocuciones, incendios y/o daños personales graves.

Guarda todas las advertencias e instrucciones para acudir a ellas con posterioridad. El término “herramienta” en las advertencias se refiere a su herramienta operada y enchufada en la red (por cable) o a la herramienta operada con pilas (inalámbrica).

1 Área de trabajo

a Mantenga limpia y bien iluminada el área de trabajo. El desorden y una iluminación deficiente en las áreas de trabajo pueden provocar accidentes.

b No utilice la herramienta eléctrica en un entorno con peligro de explosión, en el que se encuentren combustibles líquidos, gases o material en polvo. Las herramientas eléctricas producen chispas que pueden llegar a inflamar los materiales en polvo o vapores.

c Mantenga alejados a los niños y otras personas del área de trabajo al emplear la herramienta eléctrica. Una distracción le puede hacer perder el control sobre la herramienta.

2 Seguridad eléctrica

a El enchufe de la herramienta eléctrica debe corresponder a la toma de corriente utilizada. No es admisible modificar el enchufe en forma alguna. No emplee adaptadores en herramientas eléctricas dotadas con una toma de tierra. Los enchufes sin modificar adecuados a las respectivas tomas de corriente reducen el riesgo de una descarga eléctrica.

b Evite que su cuerpo toque partes conectadas a tierra como tuberías, radiadores, cocinas y refrigeradores. El riesgo a quedar expuesto a una descarga eléctrica es mayor si su cuerpo tiene contacto con tierra.

c No exponga las herramientas eléctricas a la lluvia y evite que penetren líquidos en su interior. Existe el peligro de recibir una descarga eléctrica si penetran líquidos en la herramienta eléctrica.

d Cuide el cable eléctrico. No utilice el cable eléctrico para transportar o colgar la herramienta eléctrica, ni tire de él para sacar el enchufe de la toma de corriente. Mantenga el cable eléctrico alejado del calor, aceite, bordes afilados o piezas móviles. Los cables eléctricos dañados o enredados pueden provocar una descarga eléctrica.

e Al trabajar con la herramienta eléctrica en la intemperie utilice solamente cables alargadores homologados para su uso en exterior. La utilización de un cable alargador adecuado para su uso en exterior reduce el riesgo de una descarga eléctrica.

3 Seguridad personal

a Esté atento a lo que hace y emplee la herramienta eléctrica con prudencia. No utilice la herramienta eléctrica si estuviese cansado, ni tampoco después de haber consumido alcohol, drogas o medicamentos. El no estar atento durante el uso de una herramienta eléctrica puede provocarle lesiones graves.

b Utilice un equipo de protección y en todo caso unas gafas de protección. El riesgo a lesionarse se reduce considerablemente si, dependiendo

del tipo y la aplicación de la herramienta eléctrica empleada, se utiliza un equipo de protección adecuado como una mascarilla antipolvo, zapatos de seguridad con suela antideslizante, casco o protectores auditivos.

c **Evite una puesta en marcha accidental de la herramienta. Compruebe que el interruptor esté en la posición de apagado antes de enchufar la herramienta.** Transportar la herramienta eléctrica con el dedo sobre el interruptor o enchufarla con el interruptor encendido puede provocar accidentes.

d **Retire las herramientas de ajuste o llaves fijas antes de conectar la herramienta eléctrica.** Una herramienta o llave colocada en una pieza giratoria de la herramienta eléctrica puede producir lesiones al ponerse a funcionar.

e **Sea precavido. Mantenga un apoyo firme sobre el suelo y conserve el equilibrio en todo momento.** Ello le permitirá controlar mejor la herramienta eléctrica en caso de presentarse una situación inesperada.

f **Utilice la indumentaria adecuada. No lleve vestidos anchos ni joyas. Mantenga su pelo, vestimenta y guantes alejados de las piezas móviles.** La vestimenta suelta, las joyas y el pelo largo se pueden enganchar con las piezas en movimiento.

g **Siempre que sea posible utilizar unos equipos de aspiración o captación de polvo, asegúrese que éstos estén montados y que sean utilizados correctamente.** El empleo de estos equipos reduce los riesgos derivados del polvo.

4 Uso y cuidado de herramientas eléctricas

a **No sobrecargue la herramienta eléctrica. Use la herramienta eléctrica adecuada para el trabajo a realizar.** Con la herramienta eléctrica adecuada podrá trabajar mejor y más seguro dentro del margen de potencia indicado.

b **No utilice herramientas eléctricas con un interruptor defectuoso.** Las herramientas eléctricas que no se puedan conectar o desconectar son peligrosas y deben ser reparadas.

c **Saque el enchufe de la red antes de realizar un ajuste en la herramienta eléctrica, cambiar de accesorio o al guardar la herramienta.** Esta medida preventiva reduce el riesgo de conectar accidentalmente la herramienta eléctrica.

d **Guarde las herramientas eléctricas fuera del alcance de los niños y de las personas que no estén familiarizadas con su uso.** Las herramientas eléctricas utilizadas por personas inexpertas son peligrosas.

e **Cuide sus herramientas eléctricas con esmero. Controle si funcionan correctamente, sin atascarse, las partes móviles de la herramienta eléctrica, y si existen partes rotas o deterioradas que pudieran afectar al funcionamiento de la herramienta. Si la herramienta eléctrica estuviese defectuosa haga que la reparen antes de volver a utilizarla.** Muchos accidentes se deben a herramientas eléctricas con un mantenimiento deficiente.

f **Mantenga las herramientas de corte limpias y afiladas.** Las herramientas de corte mantenidas correctamente se dejan guiar y controlar mejor.

g **Utilice las herramientas eléctricas, accesorios, útiles de herramienta, etc. de acuerdo con estas instrucciones y en la manera indicada específicamente para esta herramienta eléctrica. Considere en ello las condiciones de trabajo y la tarea a realizar.** El uso de herramientas eléctricas para trabajos diferentes de aquellos para los que han sido concebidas puede resultar peligroso.

5 Servicio técnico

a **Haga reparar su herramienta eléctrica sólo por personal técnico autorizado que emplee exclusivamente piezas de repuesto originales.** Solamente así se garantiza la seguridad de la herramienta eléctrica.

Normas de seguridad adicionales para las sierras sable

ADVERTENCIA: Utilice SIEMPRE la protección respiratoria suministrada. El uso de esta herramienta puede provocar polvo, que puede dar lugar a daños personales graves.

Conexión y desconexión

- Una vez desconectada la sierra, no intente detener las hojas con los dedos.
- No coloque nunca la sierra sobre una mesa o un banco de trabajo a menos que esté desconectada. Las hojas siguen funcionando unos momentos después de haber desconectado la herramienta.

Al serrar

- Quite todos los clavos y objetos metálicos de la pieza antes de empezar a trabajar.
- Siempre que sea posible, utilice mordazas y prensas para sujetar firmemente la pieza de trabajo.
- No intente serrar piezas demasiado pequeñas.
- No se incline hacia delante excesivamente. Asegúrese de permanecer de pie apoyado firmemente, especialmente cuando esté sobre andamios o escaleras.
- Agarre la sierra siempre con ambas manos.

- Es muy recomendable que utilice una máscara contra el polvo.

Comprobación y cambio de las hojas de la sierra

- Únicamente pueden utilizarse hojas que cumplan las especificaciones que aparecen en estas instrucciones de funcionamiento.
- Sólo se pueden utilizar hojas afiladas en perfecto estado de funcionamiento; las hojas agrietadas o dobladas deben eliminarse y han de ser reemplazadas de inmediato.
- Compruebe que la hoja de la sierra esté bien sujeta.

Verificación del contenido del embalaje

El paquete contiene:

1 Sierra alternativa
1 Conjunto de hojas de sierra de uso general
1 Caja de transporte
1 Manual de instrucciones
1 Dibujo despiezado

- Compruebe si la herramienta, piezas o accesorios han sufrido algún daño durante el transporte.
- Tómese el tiempo necesario para leer y comprender este manual antes de utilizar la herramienta.

Descripción (fig. A)

Su sierra alternativa BTI-RS 1050 E ha sido diseñada para el corte profesional de madera, metal y tubos. Su diseño compacto permite cortar muy cerca del borde en zonas difíciles.

1 Conmutador de velocidad variable
2 Palanca de fijación de la hoja
3 Suela de sierra

Seguridad eléctrica

El motor eléctrico ha sido diseñado para un solo voltaje. Compruebe siempre que el voltaje de la red corresponde al valor indicado en la placa de características.

Su herramienta BTI tiene doble aislamiento, conforme a la norma EN 60745; por consiguiente, no se requiere conexión a tierra.

Sustitución de cable o enchufe

Al sustituir el cable o el enchufe hágalo con sumo cuidado: un enchufe con conectores de cobre desprotegidos es peligroso si se conecta a una toma de corriente activa.

Utilización de un cable de prolongación

En caso de que sea necesario utilizar un cable de prolongación, deberá ser un cable de prolongación aprobado, adecuado para la potencia de esta herramienta (véanse las características técnicas). La sección mínima de conductor es de 1,5 mm^2.

Si utiliza un carrete de cable, desenrolle siempre el cable completamente.

Montaje y ajustes

Desenchufe la herramienta antes de proceder con el montaje y los ajustes.

Montaje de la hoja de la sierra (fig. B)

- Levante la palanca de fijación de la hoja (2) para liberar el mecanismo de fijación.
- Inserte la hoja de sierra en el portahojas (4) hasta que quede sujeta al pasador de bloqueo. La hoja puede instalarse con los dientes apuntando hacia arriba o hacia abajo, o a derecha o izquierda.
- Baje la palanca de fijación de la hoja (2) para bloquear el mecanismo de fijación.
- Para quitar la hoja de sierra, siga estos pasos en orden inverso.

Hojas de la sierra

material	hoja recomendada
metal férreo	hoja de dientes finos
metal no férreo	hoja de dientes gruesos
madera	hoja de dientes gruesos
plástico	hoja de dientes finos
mampostería	hoja con puntas de carburo

Existe una amplia variedad de hojas de sierra dedicadas opcionales a su disposición.

Seleccione la hoja de sierra siempre con sumo cuidado.

Instrucciones para el uso

- Respete siempre las instrucciones de seguridad y las normas de aplicación.
- Asegúrese de que el material que va a serrar esté bien sujeto. Aplique únicamente una presión suave en la herramienta y no ejerza presión lateral en la hoja de la sierra.
- Si es posible, trabaje con la suela de la sierra presionada sobre la pieza de trabajo a fin de evitar que la hoja sufra daños y que la herramienta dé sacudidas y vibre.
- Cuando utilice la sierra en paredes o suelos, tenga en cuenta la ubicación de la tuberías y los cables. Sostenga la herramienta siempre por el mango.

- Evite la sobrecarga. Deje que la hoja funcione libremente durante unos segundos antes de iniciar el corte. Nunca encienda la herramienta si la hoja queda atascada en la pieza de trabajo o en contacto con el material.

Antes de trabajar:

- Monte el tipo apropiado de hoja de sierra. Utilice hojas de sierra estrechas para cortar curvas. Utilice hojas de sierra bimetálicas flexibles para posiciones de difícil alcance (p. ej. cerca de paredes, etc.).

Encendido y apagado (fig. A)

- Para encender, pulse el interruptor de velocidad variable (1). La presión determina la velocidad.
- Para parar la herramienta, suelte el interruptor. Siempre se debe desconectar la herramienta nada más terminado el trabajo y antes de desenchufarla.

Cortes en madera

- Sujete la pieza de trabajo con firmeza y extraiga todos los clavos y objetos metálicos.
- Sujetando la herramienta mecánica con ambas manos, trabaje con la suela de sierra presionada sobre la pieza de trabajo.

Calado en madera (fig. C)

- Apoye la suela de sierra en la pieza de trabajo de forma que la hoja forme un ángulo adecuado para el calado.
- Encienda la herramienta y vaya introduciendo la hoja lentamente. Procure que la suela de la sierra esté siempre en contacto con la pieza a serrar.

Cajeados

- Mida y marque el corte requerido.
- Utilizando una hoja de sierra estrecha, apoye la parte inferior de la suela de sierra en la pieza de trabajo y cerciórese de que la hoja queda sobre la línea de corte.
- Si es necesario, por ejemplo, en lugares estrechos, utilice el borde exterior de la suela de sierra como línea de referencia.
- Encienda la herramienta e introduzca la hoja en el material a toda velocidad, sujetando la herramienta con firmeza sobre la pieza de trabajo.

Extracción de polvo

Cuando la herramienta se utilice en interiores durante largos períodos de tiempo, debe conectarse a un extractor de aspiración adecuado. Utilice un extractor de aspiración diseñado de acuerdo con las Directrices aplicables en relación con la emisión de polvo al serrar madera.

Cortes en metal

- Si corta chapas finas, sujete la pieza de trabajo siempre entre dos maderas. Esto garantiza un corte limpio y evita que el material quede dañado.
- Para realizar cortes largos y rectos, trace una línea en la pieza de trabajo.
- Aplique una capa fina de lubricante a lo largo de la línea de corte, encienda la herramienta y siga la línea de corte.

Cortes en plásticos

- Trabaje siempre a baja velocidad. Haga primero un corte de prueba para verificar si el material se calienta.

Cortes de mampostería

Al serrar cemento amiantado, puede producirse polvo peligroso. Siga las Directrices legales y cumpla las recomendaciones publicadas por los fabricantes de cemento amiantado.

Serrado hasta un borde sobresaliente (fig. D)

- Utilizando una hoja de sierra convencional puesta al revés, corte hasta el borde sobresaliente.

Corte paralelo (fig. E)

Con la hoja instalada en la orientación horizontal, la herramienta puede utilizarse para el corte paralelo cerca de suelos, paredes o techos.

- Procure que la base de la sierra esté siempre en contacto con la pieza de trabajo.

Consulte a su proveedor si desea información más detallada sobre los accesorios apropiados.

Mantenimiento

Su herramienta eléctrica BTI ha sido diseñada para funcionar mucho tiempo con un mínimo de mantenimiento. El funcionamiento satisfactorio depende del buen cuidado de la herramienta y de una limpieza frecuente.

Lubricación

Si no va a utilizar la herramienta durante un largo período de tiempo, recubra las hojas con un poco de aceite (p. ej., aceite de maquinaria).

Limpieza

Evite que se obturen las ranuras de ventilación y limpie el exterior con regularidad utilizando un paño suave.

Protección del medio ambiente

Separación de desechos. Este producto no debe desecharse con la basura doméstica normal.

Si llega el momento de reemplazar su producto BTI o éste ha dejado de tener utilidad para usted, no lo deseche con la basura doméstica normal. Asegúrese de que este producto se deseche por separado.

La separación de desechos de productos usados y embalajes permite que los materiales puedan reciclarse y reutilizarse. La reutilización de materiales reciclados ayuda a evitar la contaminación medioambiental y reduce la demanda de materias primas.

La normativa local puede prever la separación de desechos de productos eléctricos de uso doméstico en centros municipales de recogida de desechos o a través del distribuidor cuando adquiere un nuevo producto.

BTI proporciona facilidades para la recogida y el reciclado de los productos BTI que hayan llegado al final de su vida útil. Para hacer uso de este servicio, devuelva su producto a cualquier servicio técnico autorizado, que lo recogerá en nuestro nombre.

Puede consultar la dirección de su servicio técnico más cercano poniéndose en contacto con la oficina local de BTI en la dirección que se indica en este manual.

GARANTIA Y SERVICIO AL CLIENTE

Cada herramienta, repuesto o accesorio se controla estrictamente antes de la expedición de la empresa de produccion. Si aún asi se encuentran algunos defectos, favor enviarnoslo directamente a nuestra central de atención al cliente o al centro de servicio técnico por contrato más cercano de la empresa BTI.

La garantía de 36 meses entra en vegencia el día de compra, la cual debe comprobarse con el dokumento original de compra. Durante la garantía, el fabricante garantiza:

- Reparación de eventuales defectos, sin costos
- Cambio de componentes con defectos, sin costos
- Servicio profesional, sin costos

La condición indispensable es que sean defectos materiales y/o de fabricación y que no hayan sido causados por un funcionamiento inadecuado [del aparato]. Por otra parte, tan sólo podrán utilizarse piezas de repuesto originales que BTI haya considerado expresamente adecuadas para el funcionamiento de los aparatos BTI.

Las direcciones de los lugares de reparación por contrato se encuentran en la página trasera.

SEGHETTO ALTERNATIVO BTI-RS 1050 E

Congratulazioni!

Siete entrati in possesso di un utensile BTI. Anni di esperienza, continui miglioramenti ed innovazioni tecnologiche fanno dei prodotti BTI uno degli strumenti più affidabili per l'utilizzatore professionale.

Dati tecnici

		BTI-RS 1050 E
No.Prod.		9020663
Tensione	V	230
Potenza assorbita	W	1.050
Velocità a vuoto		0 - 2.800
Profondità max. taglio	mm	29
Capacità di taglio per legno, profilati metallici e tubi di plastica	mm	265/130/160
Peso	kg	3,5

Livello di pressione sonora secondo : EN 60745		
L_{pA} (pressione sonora)	dB(A)	89
K_{pA} (potenza acustica)	dB(A)	3

Valore di accelerazione ponderato RMSm/s²	17.3	
L_{WA} (incertezza pressione sonora)	dB(A)	100
K_{WA} (incertezza pressione acustica)	dB(A)	3

Valori totali delle vibrazioni (somma vettoriale triasse) determinata secondo : EN 60745		
Valore di emissione delle vibrazioni (ah)		
$a_{h,cw}$ =	m/s²	14.9
Incertezza K =	m/s²	5.5

Il livello di emissione delle vibrazioni fornito in questa scheda informativa è stato misurato secondo un test standardizzato dato in EN 60745 e può essere utilizzato per confrontare un utensile con un altro. Può essere usato per un valutazione preliminare dell'esposizione.

AVVERTIMENTO: Il livello di emissione delle vibrazioni dichiarato rappresenta la principale applicazione dell'utensile. Tuttavia se l'utensile viene utilizzato per applicazioni diverse, con accessori diversi o non viene mantenuto con la dovuta cura, l'emissione delle vibrazioni potrebbe differire. Ciò potrebbe aumentare considerevolmente il livello delle esposizioni sul periodo totale di lavorazione.

Una stima del livello delle esposizioni alle vibrazioni dovrebbe anche tenere in conto dei periodi in cui l'utensile è spento o quando è acceso ma non sta eseguendo il lavoro. Ciò potrebbe ridurre considerevolmente il livello delle esposizioni sul periodo totale di lavorazione.

Identificate misure di sicurezza aggiuntive per proteggere l'operatore dagli effetti delle vibrazioni come: mantenete l'utensile e gli accessori, tenete calde le mani, organizzazione degli schemi di lavoro.

Fusibili:	
Modelli da 230 V	10 A

Definizioni: Linee guida di sicurezza

Le definizioni di seguito descrivono il livello di gravità per ciascuna parola di segnale. Leggete il manuale e fate attenzione a questi simboli.

PERICOLO: Indica una situazione di imminente pericolo che, se non evitata, causerà la morte o lesioni gravi.

AVVERTIMENTO: Indica una situazione di potenziale pericolo che, se non evitata, causerà la morte o lesioni gravi.

ATTENZIONE: Indica una situazione di potenziale pericolo che, se non evitata, potrebbe causare lesioni minori o moderate.

ATTENZIONE: Usato senza il simbolo di avvertimento di sicurezza indica una situazione di potenziale pericolo che, se non evitata, potrebbe causare danni alla proprietà.

Denota il rischio di scosse elettriche.

Denota il rischio di incendi.

Dichiarazione CE di conformità

CE

BTI-RS 1050 E

BTI dichiara che i prodotti descritti in „dati tecnici" sono stati progettati in conformità a: 98/37/EEC (fino al 28 dic, 2009), 2006/42/EC (fino al 29 dic, 2009), 2004/108/EC, 2006/95/EC, EN 55014-1, EN 55014-2, EN 61000-3-2, EN 61000-3-3, EN 60745-1, EN 60745-2-11.

Per ulteriori informazioni, contattate BTI al seguente indirizzo o consultate il manuale.

Il sottoscritto è responsabile della compilazione del file tecnico e rende la presente dichiarazione per conto di BTI.

ppa. U. Delz i.V. G. Hub

BTI Befestigungstechnik GmbH & Co. KG
D-74653 Ingelfingen

Istruzioni di sicurezza

AVVERTIMENTO: Per ridurre il rischio di lesioni, leggete il manuale d'istruzioni.

Avvertimenti di sicurezza generici per utensili elettrici

AVVERTIMENTO: Leggete tutti gli avvertimenti di sicurezza e tutte le istruzioni. La mancata osservanza degli avvertimenti e delle istruzioni può risultare in scosse elettriche, incendi e/o lesioni gravi.

Conservate tutti gli avvertimenti e le istruzioni per riferimenti futuri. Il termine "utensile elettrico" negli avvertimenti si riferisce all'utensile elettrico funzionante tramite corrente (con cavo) o all'utensile elettrico funzionante tramite batterie (cordless).

1 Area di lavoro

a Mantenere pulita e bene illuminata l'area di lavoro. Il disordine e la scarsa illuminazione possono causare incidenti.

b Evitare d'impiegare gli elettroutensili in ambienti esposti al rischio di esplosione, ad esempio in presenza di liquidi, gas o polveri infiammabili. Gli elettroutensili producono scintille che possono far infiammare la polvere o i fumi.

c Mantenere lontani bambini ed astanti mentre si usa l'elettroutensile. Eventuali distrazioni possono comportare la perdita di controllo dell'elettroutensile.

2 Sicurezza elettrica

a La spina elettrica deve essere adatta alla presa. Evitare assolutamente di alterare la spina. Non impiegare spine adattatrici con elettroutensili provvisti di messa a terra. L'uso di spine inalterate e delle prese corrispondenti riduce il rischio di scosse elettriche.

b Evitare il contatto fisico con superfici collegate a terra, come tubi, radiatori, forni e frigoriferi. Un corpo collegato a terra è esposto maggiormente al rischio di scosse elettriche.

c Riporre gli elettroutensili al riparo dalla pioggia o dall'umidità. L'eventuale infiltrazione di acqua in un elettroutensile aumenta il rischio di scosse elettriche.

d Non esporre il cavo a sollecitazioni. Non usare il cavo per trasportare o trainare l'elettroutensile e non tirarlo per estrarre la spina dalla presa di corrente. Mantenere il cavo al riparo dal calore, da bordi taglienti e/o da parti in movimento. I cavi danneggiati o aggrovigliati aumentano il rischio di scosse elettriche.

e Se l'elettroutensile viene adoperato all'aperto, usare esclusivamente prolunghe omologate per l'impiego all'esterno. Un cavo adatto per uso esterno riduce il rischio di scosse elettriche.

3 Sicurezza delle persone

a È importante concentrarsi su ciò che si sta facendo e maneggiare con giudizio l'elettroutensile. Non adoperare l'elettroutensile se si è stanchi o sotto l'effetto di stupefacenti, alcol o medicinali. Un attimo di distrazione può causare gravi infortuni personali.

b Indossare sempre un equipaggiamento protettivo. Indossare sempre occhiali di sicurezza. Se si avrà cura d'indossare l'equipaggiamento protettivo come necessario - ad esempio una maschera antipolvere, delle calzature antiscivolo, un casco o delle otoprotezioni - si ridurrà il rischio di infortuni.

c Evitare l'accensione involontaria dell'elettroutensile. Prima d'inserire la spina nella presa, controllare che l'interruttore sia su Off. Per non esporsi al rischio d'incidenti, non trasportare gli elettroutensili tenendo le dita sull'interruttore oppure, se sono collegati all'alimentazione, con l'interruttore di accensione su On.

d Prima di accendere un elettroutensile, togliere eventuali chiavi o attrezzi di regolazione. Un utensile o una chiave inglese lasciati in un componente mobile dell'elettroutensile potranno causare lesioni.

e Non sporgersi. Mantenere sempre un buon equilibrio evitando posizioni malsicure. In questo modo è possibile controllare meglio l'elettroutensile in situazioni inaspettate.

f Vestirsi adeguatamente. Evitare di indossare indumenti larghi o gioielli. Tenere capelli, vestiti e guanti lontani da pezzi in movimento. Vestiti larghi, gioielli o capelli lunghi potranno impigliarsi nei componenti in movimento.

g Se gli elettroutensili sono provvisti di attacchi per la connessione di dispositivi di aspirazione o raccolta della polvere, assicurarsi che questi siano installati e utilizzati correttamente. L'impiego dei suddetti dispositivi diminuisce i rischi correlati alle polveri.

4 Uso e cura dell'elettroutensile

a Non sovraccaricare l'elettroutensile. Usare l'elettroutensile adatto per il lavoro da eseguire. Utilizzando l'elettroutensile adatto si potrà lavorare meglio e con maggiore sicurezza alla potenza nominale prevista.

b Non utilizzare elettroutensili con interruttori difettosi. Un elettroutensile che non può essere controllato mediante l'interruttore è pericoloso e deve essere riparato.

c Estrarre la spina dalla presa di corrente prima di regolare l'elettroutensile, di sostituire degli accessori o di riporre l'elettroutensile. Queste precauzioni di sicurezza riducono le possibilità che l'elettroutensile venga messo in funzione inavvertitamente.

d Quando non vengono usati, gli elettroutensili devono essere custoditi fuori dalla portata dei bambini. Non consentire l'uso dell'elettroutensile a persone inesperte o che non abbiano letto le presenti istruzioni. Gli elettroutensili risultano pericolosi se usati da persone inesperte.

e Sottoporre gli elettroutensili alle procedure di manutenzione del caso. Verificare che le parti mobili siano bene allineate e non s'inceppino, che non ci siano componenti rotti e/o non sussistano altre condizioni che possano compromettere il funzionamento dell'elettroutensile. Eventuali guasti devono essere riparati prima dell'uso. La scarsa manutenzione causa molti incidenti.

f Mantenere affilati e puliti gli utensili da taglio. Se sottoposti alla giusta manutenzione, gli utensili da taglio con taglienti affilati s'inceppano meno frequentemente e sono più facili da manovrare.

g Utilizzare l'elettroutensile, gli accessori, le punte ecc. in conformità alle presenti istruzioni e secondo la specifica destinazione prevista, tenendo conto delle condizioni di lavoro e del lavoro da completare. L'impiego degli elettroutensili per usi diversi da quelli previsti può dar luogo a situazioni di pericolo.

5 Riparazioni

a Fare riparare l'elettroutensile solo ed esclusivamente da personale specializzato e solo impiegando pezzi di ricambio originali. In tal modo la sicurezza dell'elettroutensile sarà garantita.

Norme di sicurezza aggiuntive per le Cutsaw

AVVERTIMENTO: Usate SEMPRE protezioni respiratorie appropriate. L'uso di questo utensile può generare e/o disperdere polvere, che può causare lesioni gravi.

Accensione/spegnimento

- Dopo aver disattivato la sega, non cercare mai di fermarne le lame con le dita.
- Non riporre mai la sega su un tavolo o su un banco da lavoro senza averla precedentemente spenta. Ricordare che le lame continueranno a funzionare per un breve periodo dopo avere spento la sega.

Durante il taglio

- Prima di iniziare il taglio, rimuovere i chiodi e le parti metalliche dal pezzo in lavorazione.
- Quando è possibile, utilizzare morse e dispositivi simili per bloccare saldamente il pezzo in lavorazione.
- Non cercare di tagliare pezzi di lavorazione estremamente piccoli.
- Non piegarsi troppo in avanti e accertarsi di essere sempre in una posizione di equilibrio sicura, soprattutto quando ci si trova su ponteggi o su scale.
- Impugnare sempre la sega con entrambe le mani.
- È preferibile indossare una maschera anti-polvere.

Controllo e sostituzione delle lame della sega

- Utilizzare solo lame per seghe conformi alle specifiche contenute in questo libretto di istruzioni.
- Utilizzare solo lame affilate e in perfette condizioni di funzionamento; le lame rotte o piegate devono essere scartate e sostituite immediatamente.
- Assicurarsi che la lama sia montata ben stretta.

Contenuto dell'imballo

L'imballo comprende:

1 Seghetto alternativo
1 Set di lame per impieghi generici
1 Cassetta di trasporto
1 Manuale istruzione
1 Disegno esploso

- Accertarsi che l'utensile, i componenti o gli accessori non abbiano subito danni durante il trasporto.
- Leggere a fondo, con calma e con la massima attenzione il presente manuale prima di mettere in funzione l'utensile.

Descrizione (fig. A)

Il seghetto alternativo BTI-RS 1050 E è stato concepito per lavorazioni professionali su legno, metallo e tubi. La sua configurazione compatta consente di tagliare estremamente vicino ai bordi di aree difficili.

1 Interruttore a velocità variabile
2 Leva di fissaggio della lama
3 Scarpa della sega

Norme di sicurezza elettrica

Il motore elettrico è stato predisposto per operare con un unico voltaggio. Assicurarsi che il voltaggio a disposizione corrisponda a quello indicato sulla targhetta.

Il Vostro utensile BTI è fornito di doppio isolamento, in ottemperanza alla norma EN 60745, perciò non è richiesta la messa a terra.

CH Per la sostituzione del cavo di alimentazione, utilizzare sempre la spina di tipo prescritto.
Tipo 11 per la classe II
(doppio isolamento) - utensili elettrici
Tipo 12 per la classe I
(messa a terra) - utensili elettrici

CH Gli apparecchi portatili, utilizzati in ambiente esterno, devono essere collegati ad un interruttore differenziale.

Sostituzione del cavo o della spina

Quando occorre sostituire la spina, smaltire la spina vecchia in modo appropriato; è pericoloso inserire una spina con i conduttori di rame scoperti in una presa di corrente sotto tensione.

Impiego di una prolunga

In caso di impiego di una prolunga, quest'ultima dovrà essere di tipo omologato e di dimensione idonee a garantire l'alimentazione elettrica dell'apparecchio (vedere le caratteristiche tecniche). La dimensione minima del conduttore è 1,5 mm^2. Se si utilizza un avvolgitore, estrarre il cavo per l'intera lunghezza.

Assemblaggio e regolazione

Prima di effettuare il montaggio o la regolazione disinserire sempre la spina dalla presa di alimentazione.

Montaggio lama della troncatrice (fig. B)

- Spostare verso l'alto la leva di fissaggio della lama (2) per sbloccare il meccanismo di fissaggio lama.
- Inserire la lama nel portalama (4) fino a quando non si innesta il perno di bloccaggio. La lama può essere montata con i denti rivolti verso l'alto, verso il basso, verso destra o verso sinistra.
- Spostare verso il basso la leva di fissaggio della lama (2) per bloccare il meccanismo di fissaggio lama.
- Per estrarre la lama procedere nell'ordine inverso.

Lame della sega

materiale	lama raccomandata
metallo ferroso	denti fini
metallo non ferroso	denti grossi
legno	denti grossi
plastica	denti fini
muratura	estremità al carburo

Su richiesta è disponibile un'ampia scelta di lame per usi specifici.

Scegliere sempre la lama con estrema attenzione.

Istruzioni per l'uso

- Osservare sempre le istruzioni per la sicurezza e le normative vigenti.
- Assicurarsi che il materiale da segare sia correttamente bloccato in posizione.
- Applicare una leggera pressione esclusivamente sull'utensile senza premere lateralmente sulla lama. Se possibile, lavorare tenendo la scarpa della sega premuto contro il pezzo in lavorazione, al fine di evitare danni alla lama e per impedire all'utensile di strappare e di vibrare.
- Quando si effettuano tagli nei muri e nei pavimenti, fare attenzione alla posizione delle tubazioni e dei cavi elettrici. Impugnare sempre l'utensile tenendolo per l'impugnatura.
- Evitare situazioni di sovraccarico. Lasciare funzionare liberamente la lama per alcuni secondi prima di iniziare il taglio. Non avviare mai l'utensile con la lama inserita nel pezzo o a contatto con il materiale.

Prima del funzionamento:

- Montare il tipo di lama appropriato. Utilizzare lame strette per realizzare tagli curvi. Utilizzare lame

flessibili bimetalliche per raggiungere punti difficili (ad esempio vicino ai muri, ecc.).

Accensione e spegnimento (fig. A)

- Per mettere in funzione l'utensile, premere il interruttore a velocità variabile (1). La pressione esercitata sul interruttore determina la velocità dell'utensile.
- Per fermare l'utensile, rilasciare l'interruttore. Spegnete sempre l'utensile al termine del lavoro e prima di disinserire la spina.

Taglio nel legno

- Bloccare il pezzo in lavorazione ed estrarre tutti i chiodi e gli oggetti metallici.
- Impugnare l'Utensile Elettrico con entrambe le mani e lavorare mantenendo la scarpa della sega premuta contro il pezzo in lavorazione.

Taglio a tuffo nel legno (fig. C)

- Appoggiare la scarpa della sega sulla superficie del pezzo in lavorazione in una posizione in cui la lama formi il giusto angolo per il taglio a tuffo.
- Avviare la sega e fare avanzare lentamente la lama nel legno. Assicurarsi che la scarpa rimanga sempre a contatto con il pezzo.

Taglio a scavare

- Misurare ed evidenziare la parte praticare la tasca.
- Utilizzare una lama sottile, appoggiare la parte inferiore della scarpa della sega sul pezzo in lavorazione e assicurarsi che la lama sia posizionata sulla linea di taglio.
- Se necessario, ad esempio quando occorre tagliare in spazi ristretti, utilizzare il bordo esterno della scarpa della sega come linea di riferimento.
- Avviare l'utensile e fare avanzare la lama nel materiale alla massima velocità, mantenendo l'utensile saldamente contro il pezzo in lavorazione.

Aspirazione polveri

Quando l'utensile viene utilizzato in ambienti chiusi per periodi di tempo prolungati, collegarlo a un appropriato aspiratore di polveri. Impiegare esclusivamente aspiratori di polveri conformi alle direttive pertinenti relative all'emissione di polvere.

Taglio nel metallo

- Quando occorre tagliare lamiere molto sottili, bloccare il pezzo su entrambi i lati con spessori di legno. In questo modo si ottengono tagli puliti e si evita di danneggiare il metallo.
- Per eseguire tagli lunghi e rettilinei tracciare una riga sul pezzo in lavorazione.
- Applicare un sottile velo di lubrificante lungo la linea di taglio, avviare l'utensile e seguire la linea di taglio.

Taglio nella plastica

- Lavorare sempre a velocità di taglio ridotta. Eseguire sempre un taglio di prova al fine di verificare se il materiale plastico è sensibile al calore.

Taglio di parti in muratura

Quando si tagliano pezzi di cemento amianto, può prodursi della polvere di cemento pericolosa per la salute. Attenersi alle indicazioni stabilite dalla legge e osservare le raccomandazioni fornite dai fabbricanti di cemento amianto.

Segare fino ad un bordo sporgente (fig. D)

- Utilizzando una lama convenzionale montata al contrario, tagliare fino al bordo sporgente.

Tagli paralleli (fig. E)

Con la lama installata in orizzontale, è possibile utilizzare l'elettroutensile per tagli paralleli vicino al pavimento, alle pareti o al soffitto.

- Assicurarsi che la scarpa rimanga sempre a contatto con il pezzo. Consultate il vostro rivenditore per ottenere ulteriori informazioni sugli accessori disponibili.

Manutenzione

Il Vostro Elettroutensile BTI è stato studiato per durare a lungo richiedendo solo la minima manutenzione. Per prestazioni sempre soddisfacenti occorre avere cura dell'utensile e sottoporlo a manutenzione periodica.

Lubrificazione

Se l'elettroutensile non viene utilizzato per un periodo di tempo prolungato, rivestire le lame con una piccola quantità d'olio (ad esempio olio per macchine).

Pulitura

Tenere libere le feritoie di ventilazione e pulire l'esterno dell'utensile periodicamente con un panno morbido.

Protezione dell'ambiente

Raccolta differenziata. Questo prodotto non deve essere smaltito con i normali rifiuti domestici.

Nel caso in cui si decida di sostituire il prodotto oppure di disfarsene in quanto non più necessario, non dovrà essere smaltito con i normali rifiuti domestici. Smaltire il prodotto tramite raccolta differenziata.

La raccolta differenziata di prodotti e imballaggi usati, consente il riciclaggio e il riutilizzo dei materiali. Riutilizzare i materiali riciclati aiuta a prevenire l'inquinamento ambientale e riduce la richiesta di materie prime.

In base alle normative locali, i servizi per la raccolta differenziata di elettrodomestici possono essere disponibili presso i punti di raccolta municipali o presso il rivenditore, al momento dell'acquisto di un nuovo prodotto.

BTI offre ai suoi clienti un servizio per la raccolta differenziata e la possibilità di riciclare i prodotti BTI che hanno esaurito la loro durata in servizio. Per utilizzarlo, è sufficiente rendere il prodotto a qualsiasi tecnico autorizzato, incaricato della raccolta per conto dell'azienda.

Per individuare il tecnico autorizzato più vicino, rivolgersi alla sede BTI locale, presso il recapito indicato in questo manuale.

GARANZIA E SERVIZIO ASSISTENZA

Ogni utensile, pezzo di ricambio o accessori vengono controllati a fondo prima di esser spediti dall'azienda produttrice. Se, comunque, si rivela qualche difetto su un utensile, ce lo faccia pervenire direttamente alla nostra sede centrale per i servizi assistenza o all'officina convenzionata piu vicina della ditta BTI.

Il periodo di garanzia di 36 mesi inizia al giorno di compra, il che deve essere provato con l'originale del documento d'acquisto. Il produttore risponde durante il periodo di garanzia di:

- eliminazione gratuita di eventuali avarie
- sostituzione gratuita di tutti i pezzi danneggiati
- assistenza gratuita e professionale

Il requisito è che questi siano materiali e/o difetti di produzione e che non vi sia stato alcun uso inappropriato [della macchina]. Inoltre, è possibile usare solo accessori originali, che BTI ha espressamente indicato come adatti per l'uso con le macchine BTI.

Gli indirizzi di officine convenzionate sono riportati a retro.

RECIPRO-ZAAGMACHINE BTI-RS 1050 E

Gefeliciteerd!

U heeft gekozen voor een machine van BTI. Jarenlange ervaring, voortdurende produktontwikkeling en innovatie maken BTI tot een betrouwbare partner voor de professionele gebruiker.

Technische gegevens

		BTI-RS 1050 E
Productnr.		9020663
Spanning	V	230
Opgenomen vermogen	W	1.050
Toerental, onbelast		0 - 2.800
Slaglengte	mm	29
Zaagcapaciteit in hout/metaal profielen/plastic buizen	mm	265/130/160
Gewicht	kg	3,5

Geluidsdruk volgens: EN 60745		
L_{pA} (geluidsdruk)	dB(A)	89
K_{pA} (geluidsniveau)	dB(A)	3

Gewogen kwadratisch gemiddelde versnellingswaarde	m/s²	17.3
L_{WA} (geluidsdruk onzekerheid)	dB(A)	100
K_{WA} (geluidsniveau onzekerheid)	dB(A)	3

Totale waarde van trillingen (triax vector sum) bepaald volgens: EN 60745		
Trilling emissiewaarde (ah)		
$a_{h,cw}$ =	m/s²	14.9
Onzekerheid K =	m/s²	5.5

De trilling emissiewaarde die wordt weergegeven in dit informatieblad is gemeten volgens de standaard test bepaald in EN 60745 en kan worden gebruikt om diverse apparaten met elkaar te vergelijken. Het kan worden gebruikt voor een voorbereidende beoordeling van blootstelling aan trillingen.

WAARSCHUWING: De verklaarde trilling emissiewaarde geeft de belangrijkste toepassing van het gereedschap weer. Echter wanneer het apparaat gebruikt is voor diverse toepassingen, met verschillende accessoires of slecht onderhouden wordt, kunnen de trilling emissiewaarden verschillen. De blootstelling aan trillingen kan beduidend toenemen gedurende de totale gebruiksperiode.

Voor een juiste schatting van de blootsteling aan trillingen dient tevens het aantal keren dat het apparaat is uitgeschakeld of wanneer het niet actief wordt gebruikt in overweging te worden genomen. Dit kan het niveau waarop u wordt blootgesteld aan trillingen beduidend verminderen over de totale gebruiksperiode.

Denk om aanvullende veiligheidsmaatregelen om de gebruiker te beschermen tegen de effecten van trillingen zoals: het onderhoud van het gereedschap en de accessoires, houd de handen warm en organisatie van werkpatronen.

Zekeringen:	
230 V machines	10 A

Begrippen: Veiligheidsregels

Onderstaande beschrijvingen geven de ernst van elk begrip weer. Lees alstublieft de handleiding en besteed aandacht aan deze symbolen.

GEVAAR: Waarschuwt voor een dreigende gevaarlijke situatie die, indien deze niet vermeden wordt, zal resulteren in een dodelijke afloop of een ernstige verwonding.

WAARSCHUWING: Waarschuwt voor een potentieel gevaarlijke situatie die, indien deze niet vermeden wordt, kan resulteren in een dodelijke afloop of een ernstige verwonding.

VOORZICHTIG: Waarschuwt voor een potentieel gevaarlijke situatie die, indien deze niet vermeden wordt kan resulteren in een lichte of een gematigde verwonding.

VOORZICHTIG: Zonder het veiligheids waarschuwingssymbool waarschuwt het voor een potentieel gevaarlijke situatie die, indien deze niet vermeden wordt, kan leiden tot schade.

Wijst op het risico op een elektrische schok.

Wijst op het risico op brand.

EG-Verklaring van overeenstemming

CE

BTI-RS 1050 E

BTI verklaart dat deze producten beschreven onder "technische data" zijn ontworpen in overeenstemming met: 98/37/EG (tot dec. 28, 2009), 2006/42/EG (vanaf dec. 29, 2009), 2004/108/EG, 2006/95/EG, EN 55014-1, EN 55014-2, EN 61000-3-2, EN 61000-3-3, EN 60745-1 en EN 60745-2-11.

Neem voor meer informatie contact op met BTI op het volgende adres of raadpleeg de handleiding.
Ondergetekende is verantwoordelijk voor de samenstelling van de technische gegevens en legt deze verklaring af uit naam van BTI.

ppa. U. Delz i.V. G. Hub

BTI Befestigungstechnik GmbH & Co. KG
D-74653 Ingelfingen

Veiligheidsinstructies

WAARSCHUWING: Lees de handleiding om de kans op verwondingen te verminderen.

Algemene power tool veiligheidswaarschuwingen

WAARSCHUWING: Lees alle veiligheidswaarschuwingen en alle instructies. Wanneer u deze waarschuwingen en instructies niet opvolgt kan dit leiden tot een elektrische schok, brand en/of ernstige verwondingen.

Bewaar alle waarschuwingen en instructies om deze in de toekomst te kunnen raadplegen. Het begrip „power tool" in de waarschuwingen verwijst naar uw door elektriciteit - hetzij 230 volt (met snoer) of accu (draadloos) - aangedreven apparaat.

1 Werkomgeving

a Houd uw werkomgeving schoon en opgeruimd. Een rommelige of onverlichte werkomgeving kan tot ongevallen leiden.

b Werk met de machine niet in een omgeving met explosiegevaar waarin zich brandbare vloeistoffen, gassen of stof bevinden. Elektrische gereedschappen veroorzaken vonken die het stof of de dampen tot ontsteking kunnen brengen.

c Houd kinderen en andere personen tijdens het gebruik van het elektrische gereedschap uit de buurt. Wanneer u wordt afgeleid, kunt u de controle over het gereedschap verliezen.

2 Elektrische veiligheid

a De netstekker van het gereedschap moet in het stopcontact passen. De stekker mag in geen geval worden veranderd. Gebruik geen adapterstekkers in combinatie met geaarde gereedschappen. Onveranderde stekkers en passende stopcontacten beperken het risico van een elektrische schok.

b Voorkom aanraking van het lichaam met geaarde oppervlakken, bijvoorbeeld van buizen, verwarmingen, fornuizen en koelkasten. Er bestaat een verhoogd risico voor een elektrische schok wanneer uw lichaam geaard is.

c Houd het gereedschap uit de buurt van regen en vocht. Het binnendringen van water in het elektrische gereedschap vergroot het risico van een elektrische schok.

d Gebruik het snoer niet voor een verkeerd doel. Gebruik het snoer niet om het gereedschap te dragen of op te hangen of om de stekker uit het stopcontact te trekken. Houd het snoer uit de buurt van hitte, olie, scherpe randen of bewegende delen. Beschadigde of in de war geraakte snoeren vergroten het risico van een elektrische schok.

e Wanneer u buitenshuis met elektrisch gereedschap werkt, dient u alleen verlengsnoeren te gebruiken die voor gebruik buitenshuis zijn goedgekeurd. Het gebruik van een voor gebruik buitenshuis geschikt verlengsnoer beperkt het risico van een elektrische schok.

3 Veiligheid van personen

a Wees alert, let goed op wat u doet en ga met verstand te werk bij het gebruik van elektrische gereedschappen. Gebruik elektrisch gereedschap niet wanneer u moe bent of onder invloed staat van drugs, alcohol of medicijnen. Een moment van onoplettendheid bij het gebruik van het gereedschap kan tot ernstige verwondingen leiden.

b Draag persoonlijke beschermende uitrusting. Draag altijd een veiligheidsbril. Het dragen van persoonlijke beschermende uitrusting zoals een stofmasker, slipvaste werkschoenen, een veiligheidshelm of gehoorbescherming, afhankelijk van de aard en het gebruik van het elektrische gereedschap, vermindert het risico van verwondingen.

c **Voorkom per ongeluk inschakelen. Controleer of de schakelaar in de uit-stand staat voordat u de stekker in het stopcontact steekt.** Wanneer u bij het dragen van het gereedschap uw vinger aan de schakelaar hebt of wanneer u het gereedschap ingeschakeld op de stroomvoorziening aansluit, kan dit tot ongevallen leiden.

d **Verwijder instelgereedschappen of schroefsleutels voordat u het gereedschap inschakelt.** Een instelgereedschap of sleutel in een draaiend deel van het gereedschap kan tot verwondingen leiden.

e **Reik niet te ver. Zorg er altijd voor dat u stevig staat en in evenwicht blijft.** Daardoor kunt u het gereedschap in onverwachte situaties beter onder controle houden.

f **Draag geschikte kleding. Draag geen loshangende kleding of sieraden. Houd haren, kleding en handschoenen uit de buurt van bewegende delen.** Loshangende kleding, sieraden en lange haren kunnen door bewegende delen worden meegenomen.

g **Wanneer stofafzuigings- of stofopvangvoorzieningen kunnen worden gemonteerd, dient u zich ervan te verzekeren dat deze zijn aangesloten en juist worden gebruikt.** Het gebruik van deze voorzieningen beperkt het gevaar door stof.

4 Gebruik en onderhoud van elektrische gereedschappen

a **Overbelast het gereedschap niet. Gebruik voor uw toepassing het daarvoor bestemde elektrische gereedschap.** Met het passende elektrische gereedschap werkt u beter en veiliger binnen het aangegeven capaciteitsbereik.

b **Gebruik geen elektrisch gereedschap waarvan de schakelaar defect is.** Elektrisch gereedschap dat niet meer kan worden in- of uitgeschakeld, is gevaarlijk en moet worden gerepareerd.

c **Trek de stekker uit het stopcontact voordat u het gereedschap instelt, toebehoren wisselt of het gereedschap weglegt.** Deze voorzorgsmaatregel voorkomt onbedoeld starten van het gereedschap.

d **Bewaar niet-gebruikte elektrische gereedschappen buiten bereik van kinderen. Laat het gereedschap niet gebruiken door personen die er niet mee vertrouwd zijn en deze aanwijzingen niet hebben gelezen.** Elektrische gereedschappen zijn gevaarlijk wanneer deze door onervaren personen worden gebruikt.

e **Verzorg het gereedschap zorgvuldig. Controleer of bewegende delen van het gereedschap correct functioneren en niet vastklemmen en of onderdelen zodanig gebroken of beschadigd zijn dat de werking van het gereedschap nadelig wordt beïnvloed. Laat beschadigde delen repareren voordat u het gereedschap gebruikt.** Veel ongevallen hebben hun oorzaak in slecht onderhouden elektrische gereedschappen.

f **Houd snijdende inzetgereedschappen scherp en schoon.** Zorgvuldig onderhouden snijdende inzetgereedschappen met scherpe snijkanten klemmen minder snel vast en zijn gemakkelijker te geleiden.

g **Gebruik elektrische gereedschappen, toebehoren, inzetgereedschappen en dergelijke volgens deze aanwijzingen en zoals voor dit speciale gereedschapstype voorgeschreven. Let daarbij op de arbeidsomstandigheden en de uit te voeren werkzaamheden.** Het gebruik van elektrische gereedschappen voor andere dan de voorziene toepassingen kan tot gevaarlijke situaties leiden.

5 Service

a **Laat het gereedschap alleen repareren door gekwalificeerd en vakkundig personeel en alleen met originele vervangingsonderdelen.** Daarmee wordt gewaarborgd dat de veiligheid van het gereedschap in stand blijft.

Extra veiligheidsrichtlijnen voor recipro-zagen

WAARSCHUWING: Gebruik ALTIJD goedgekeurde ademhalingsbescherming. Het gebruik van dit gereedschap kan stof veroorzaken, dit kan ernstige verwondingen veroorzaken.

In- en uitschakelen

- Probeer nooit het zaagblad met de hand te stoppen nadat de machine is uitgeschakeld.
- Schakel de machine steeds uit alvorens het op een tafel of werkbank te leggen.

Het zagen

- Verwijder, indien u een zaagblad voor hout gebruikt, alle spijkers en metalen voorwerpen uit het werkstuk voordat u de machine inschakelt.
- Gebruik waar mogelijk klemmen en bankschroeven om het werkstuk vast te klemmen.
- Het zagen van zeer kleine werkstukken wordt afgeraden.
- Leun niet te ver voorover. Zorg voor een stabiele houding, vooral wanneer u op een stelling of ladder staat.
- Houd de zaagmachine steeds met beide handen vast.

- Draag bij voorkeur een stofmasker.

Controleren en verwisselen van het zaagblad

- Gebruik alleen zaagbladen die voldoen aan de specificaties in deze handleiding.
- Gebruik uitsluitend scherpe zaagbladen die in goede conditie zijn; gebarsten of verbogen zaagbladen dienen onmiddellijk te worden vervangen.
- Zorg dat het zaagblad goed vastzit.

Inhoud van de verpakking

De verpakking bevat:

1 Recipro-zaagmachine
1 Set universele zaagbladen
1 Transportkoffer
1 Handleiding
1 Onderdelentekening

- Controleer de machine, losse onderdelen en accessoires op transportschade.
- Lees deze handleiding rustig en zorgvuldig door voordat u met de machine gaat werken.

Beschrijving (fig. A)

Uw recipro-zaagmachine BTI-RS 1050 E is ontwikkeld voor het professioneel zagen van hout, metaal en buizen. Door het compacte ontwerp kunt u ook dicht langs de rand van moeilijk bereikbare plaatsen zagen.

1 Schakelaar voor elektronisch regelbaar toerental
2 Vergrendelingshendel zaagbladhouder
3 Zaagschoen

Elektrische veiligheid

De elektrische motor is ontwikkeld voor een bepaalde netspanning. Controleer altijd of uw netspanning overeenkomt met de waarde op het typeplaatje.

Uw BTI-machine is dubbel geïsoleerd overeenkomstig EN 60745; een aarddraad is dan ook niet nodig.

Vervangen van het snoer of de stekker

Als de stekker of het snoer wordt vervangen, moet de oude stekker c.q. het oude snoer worden weggegooid. Het is gevaarlijk om de stekker van een los snoer in het stopcontact te steken.

Gebruik van verlengsnoeren

Wanneer een verlengsnoer wordt gebruikt, neem dan een goedgekeurd verlengsnoer, dat geschikt is voor het vermogen van de machine (zie technische gegevens). De aders moeten minimaal een doorsnede hebben van 1,5 mm^2. Wanneer het verlengsnoer op een haspel zit, rol het snoer dan helemaal af.

Monteren en instellen

Haal vóór het monteren en instellen altijd de stekker uit het stopcontact.

Monteren van het zaagblad (fig. B)

- Beweeg de hendel (2) omhoog om het bladhoudermechanisme te ontgrendelen.
- Plaats het zaagblad in de houder (4) totdat het wordt vastgeklemd. Het blad kan met de tanden naar boven of beneden, of naar links of rechts worden geplaatst.
- Beweeg de hendel (2) omlaag om het bladhoudermechanisme te vergrendelen.
- Ga in omgekeerde volgorde te werk om het zaagblad te verwijderen.

Zaagbladen

materiaal	aanbevolen zaagblad
ferrometaal	fijn getand
non-ferrometaal	grof getand
hout	grof getand
plastic	fijn getand
metselwerk	hardmetalen punten

Er zijn veel zaagbladen voor verschillende toepassingen verkrijgbaar als optie.

Kies uw zaagblad altijd zorgvuldig uit.

Aanwijzingen voor gebruik

- Neem altijd de veiligheidsinstructies in acht en houdt u aan de geldende voorschriften.
- Controleer of het werkstuk goed vastgeklemd is.
- Overmatige druk op de machine versnelt het zagen niet maar resulteert juist in slechtere prestaties. Oefen geen zijdelingse druk uit op de zaagbladen.
- Werk indien mogelijk met de zaagschoen tegen het werkstuk gedrukt. Dit voorkomt beschadiging van het zaagblad en voorkomt dat het gereedschap schokt en trilt.
- Let bij het zagen in muren en vloeren op de loop van de buizen en bedrading. Houd het gereedschap altijd aan de handgreep vast.

- Vermijd overbelasting. Laat het blad eerst een aantal seconden draaien voordat u met zagen begint. Schakel het gereedschap nooit in wanneer het zaagblad is vastgeraakt in het werkstuk of wanneer het blad het materiaal raakt.

Voor gebruik:

- Monteer het juiste type zaagblad. Gebruik smalle zaagbladen voor het zagen van bochten. Gebruik flexibele bimetalen zaagbladen voor moeilijk bereikbare plaatsen (bijv. dicht bij muren, enz.).

In- en uitschakelen (fig. A)

- Druk op de schakelaar (1) om de machine te starten. Het toerental van de machine wordt bepaald door de druk die op de schakelaar wordt uitgeoefend.
- Stop de machine door de schakelaar los te laten. Schakel altijd de machine uit wanneer het werk is beëindigd en voordat u de stekker uit het stopcontact haalt.

Het zagen van hout

- Klem het werkstuk stevig vast en verwijder alle spijkers en andere metalen delen.
- Werk met de zaagschoen tegen het werkstuk gedrukt, terwijl u het gereedschap met beide handen vasthoud.

Midden in een houten werkstuk inzagen (fig. C)

- Laat de zaagschoen in een zodanige stand op het werkstuk rusten dat het blad onder de juiste hoek staat voor het midden in een houten werkstuk inzagen.
- Schakel het gereedschap in voer het blad langzaam in. Zorg ervoor dat de zaagschoen altijd het werkstuk raakt.

Dicht langs de rand zagen

- Meet en teken de gewenste zaagsnede af.
- Gebruik een smal zaagblad en laat de onderkant van de zaagschoen op het werkstuk rusten. Zorg ervoor dat het blad op de zaaglijn is geplaatst.
- Gebruik indien nodig, bijv. in besloten ruimtes, de buitenrand van de zaagschoen als richtlijn.
- Schakel het gereedschap in en voer het blad op volle snelheid in het materiaal, houd het gereedschap stevig tegen het werkstuk.

Stofafzuiging

Wanneer de zaagmachine gedurende lange tijd binnenshuis wordt gebruikt, moet een stofafzuiginstallatie worden gebruikt. Gebruik een stofafzuiger die voldoet aan de geldende richtlijnen voor stofemissie.

Het zagen van metaal

- Klem een werkstuk van dun metaal altijd tussen twee stukken hout in. Dit garandeert nette zaagsneden en voorkomt dat het materiaal beschadigt.
- Trek een lijn op het werkstuk voor lange rechte zaagsneden.
- Breng een dun laagje smeermiddel aan langs de zaaglijn, schakel het gereedschap in volg de zaaglijn.

Het zagen van plastic

- Werk altijd met een laag toerental. Maak eerst een testzaagsnede om te controleren of het materiaal warmtegevoelig is.

Het zagen van metselwerk

Bij het zagen van asbestcement kan gevaarlijk stof vrijkomen. Volg de wettelijke bepalingen en aanbevelingen van de asbestfabrikanten op.

Zagen tot aan opstaande randen (fig. D)

- Zaag tot aan de opstaande rand met behulp van een standaard zaagblad dat ondersteboven is geïnstalleerd.

Parallelzagen (fig. E)

De machine kan gebruikt worden voor parallelzagen dicht bij vloeren, muren en plafonds indien het zaagblad in de horizontale oriëntatie is geïnstalleerd.

- Zorg ervoor dat de zaagschoen altijd het werkstuk raakt.

Uw dealer verstrekt u graag de nodige informatie over de juiste accessoires.

Onderhoud

Uw BTI-machine is ontworpen om gedurende lange tijd probleemloos te functioneren met een minimum aan onderhoud. Een juiste behandeling en regelmatige reiniging van de machine garanderen een hoge levensduur.

Smering

Als het gereedschap voor een langere periode niet wordt gebruikt, breng dan een dun laagje olie op het zaagblad aan (bijv. machineolie).

Reiniging

Houd de ventilatiesleuven vrij en maak de behuizing regelmatig schoon met een zachte doek.

Milieu

Gescheiden inzameling. Dit product mag niet met het gewone huishoudelijke afval worden weggegooid.

Wanneer uw oude BTI-product aan vervanging toe is of het u niet langer van dienst kan zijn, gooi het dan niet bij het huishoudelijk afval. Zorg ervoor dat het product gescheiden kan worden ingezameld.

Door gebruikte producten en verpakkingen gescheiden in te zamelen, worden de materialen gerecycled en opnieuw gebruikt. Hergebruik van gerecyclede materialen voorkomt milieuvervuiling en vermindert de vraag naar grondstoffen.

Inzamelpunten voor gescheiden inzameling van electrische huishoudproducten bij gemeentelijke vuilnisbergen of bij de verkoper waar u een nieuw product koopt, kunnen aan plaatselijke voorschriften gebonden zijn.

BTI biedt de mogelijkheid tot inzamelen en recyclen van afgedankte BTI-producten. Om gebruik te maken van deze service, retourneert u het product naar een van de erkende servicecentra, die deze producten voor ons verzamelt.

U kunt het adres van het dichtstbijzijnde servicecentrum opvragen via de adressen op de achterzijde van deze handleiding.

GARANTIE EN KLANTENDIENST

Elk gereedschap, wisselstuk of accessoire wordt nog vóór de expeditie vanuit het productiebedrijf zorgvuldig gecontroleerd. Indien er op het gereedschap toch een gebrek merkbaar is, stuur het direct aan onze klantendienstcentrale of naar de dichtstbijzijnde erkende hersteldienst van het firma BTI.

De garantieperiode van 36 maanden begint vanaf de aankoopdatum, wat door de originele aankoopbon moet bewezen worden. Gedurende de garantieperiode geeft de fabrikant waarborg voor

- Het kosteloos verhelpen van mogelijke storingen
- Het kosteloos vervangen van alle beschadigde delen
- Een kosteloze en deskundige service

Een vereiste is dat dit materiaal- en/of fabricagefouten zijn en dat de machine niet verkeerd gebruikt is. Bovendien mag er uitsluitend gebruik gemaakt worden van originele accessoireonderdelen die door BTI expliciet als geschikt voor het gebruik met BTI machines aangeduid zijn.

De adressen van de erkende herteldiensten staan op de achterkant vermeld.

SERRA DE VAI-VEM BTI-RS 1050 E

Parabéns!

Escolheu uma ferramenta BTI. Muitos anos de experiência, um desenvolvimento contínuo de produtos e o espírito de inovação fizeram da BTI um dos parceiros mais fiáveis para os utilizadores profissionais.

Dados técnicos

		BTI-RS 1050 E
Num. de prod.		9020663
Voltagem	V	230
Potência absorvida	W	1.050
Velocidade em vazio		0 - 2.800
Comprimento do curso	mm	29
Capacidade de corte em perfis de madeira/metálicos/ tubos plásticos	mm	265/130/160
Peso	kg	3,5

Nível de pressão sonora de acordo com: EN 60745		
LpA (pressão sonora)	dB(A)	89
K_{pA} (potência acústica)	dB(A)	3

Valor de aceleração RMS avaliada	m/s²	17.3
L_{WA} (instabilidade da pressão sonora)	dB(A)	100
K_{WA} (instabilidade da pressão acústica)	dB(A)	3

Valores totais das vibrações (soma vectorial triaxal) determinados de acordo com: EN 60745		
Valor de emissão das vibrações (ah)		
$a_{h,cw}$ =	m/s²	14.9
K de instabilidade =	m/s²	5.5

O nível de emissão de vibrações indicado neste boletim de informações foi medido de acordo com um teste padronizado indicado em EN 60745 e pode ser utilizado para comparar ferramentas. Pode ser utilizado para uma avaliação preliminar de exposição.

AVISO: o nível de emissão de vibração declarado representa as aplicações principais da ferramenta. Contudo, se a ferramenta for utilizada para diferentes aplicações, com diferentes acessórios ou a manutenção não for efectuada correctamente, a emissão de vibrações pode variar. Isto pode aumentar significativamente o nível de exposição ao longo do período total de trabalho.

Deve ter igualmente em conta uma estimativa do nível de exposição a vibrações quando a ferramenta estiver desligada ou em funcionamento, mas não estiver a ser utilizada. Isto pode reduzir significativamente o nível de exposição ao longo do período total de funcionamento.

Identifique as medidas de segurança adicionais para proteger o operador dos efeitos da vibração, tais como: manutenção da ferramenta e dos acessórios, mantenha as mãos quentes, organização dos padrões de trabalho.

Fusíveis	
Ferramentas de 230 V	10 Ampéres

Definições: Orientações de segurança

As definições descritas abaixo indicam o nível de gravidade de cada palavra de sinal. Leia o manual e tenha em conta estes símbolos.

PERIGO: indica uma situação de perigo eminente que, se não for evitada, poderá resultar em morte ou lesões graves.

AVISO: indica uma situação potencialmente perigosa que, se não for evitada, poderá resultar em morte ou lesões graves.

ATENÇÃO: indica uma situação potencialmente perigosa que, se não for evitada, poderá resultar em lesões ligeiras ou moderadas.

ATENÇÃO: a não utilização de um símbolo de aviso de segurança indica uma situação potencialmente perigosa que, se não for evitada, pode resultar em danos de propriedade.

Indica perigo de choque eléctrico.

Indica perigo de incêndio.

Declaração CE de conformidade

CE

BTI-RS 1050 E

A BTI declara que os produtos descritos em „dados técnicos“ foram concebidos em conformidade com as normas: 98/37/EEC (até 28 de Dezembro de 2009), 2006/42/EC (a partir de 29 de Dezembro de 2009),

2004/108/EC, 2006/95/EC, EN 55014-1, EN 55014-2, EN 61000-3-2, EN 61000-3-3, EN 60745-1, EN 60745-2-11.

Para obter mais informações, contacte a BTI através do seguinte endereço ou consulte o verso do manual.

O abaixo assinado é responsável pela compilação do ficheiro técnico e faz esta declaração em nome da BTI.

ppa. U. Delz i.V. G. Hub

BTI Befestigungstechnik GmbH & Co. KG
D-74653 Ingelfingen

Instruções de segurança

AVISO: para reduzir o perigo de lesões, leia o manual de instruções.

Avisos gerais de segurança sobre a ferramenta eléctrica

AVISO: leia todos os avisos de segurança e instruções. O não cumprimento dos avisos e instruções pode resultar em choque eléctrico, incêndio e/ou lesões graves.

Guarde todos os avisos e instruções para referência futura. O termo "ferramenta eléctrica" indicado nos avisos refere-se à ferramenta eléctrica ligada à corrente (através de um fio) ou à ferramenta eléctrica com pilhas (sem fios).

1 Área de trabalho

a Mantenha a sua área de trabalho limpa e bem iluminada. Desordem e áreas de trabalho com fraca iluminação podem causar acidentes.

b Não trabalhe com a ferramenta eléctrica em áreas com risco de explosão, nas quais se encontrem líquidos, gases ou pós inflamáveis. As ferramentas eléctricas produzem faíscas que podem provocar a ignição de pó e vapores.

c Mantenha crianças e outras pessoas afastadas durante a utilização da ferramenta eléctrica. As distracções podem dar origem a que perca o controlo da ferramenta.

2 Segurança eléctrica

a A ficha da ferramenta eléctrica deve caber na tomada. A ficha não deve ser modificada de modo algum. Não utilize quaisquer fichas de adaptação com ferramentas eléctricas ligadas à terra. Fichas inalteradas e tomadas adequadas reduzem o risco de choques eléctricos.

b Evite que o corpo entre em contacto com superfícies ligadas à terra, como por exemplo tubos, radiadores, fogões e frigoríficos. Há um risco elevado de choques eléctricos, caso o corpo seja ligado à terra.

c A ferramenta eléctrica não deve ser exposta à chuva nem a humidade. A penetração de água na ferramenta eléctrica aumenta o risco de choques eléctricos.

d Manuseie o cabo com cuidado. O cabo da ferramenta não deve ser utilizado para o transporte, para puxar a ferramenta, nem para retirar a ficha da tomada. Mantenha o cabo afastado de calor, óleo, cantos afiados ou peças em movimento. Cabos danificados ou torcidos aumentam o risco de choques eléctricos.

e Ao trabalhar com a ferramenta eléctrica ao ar livre, use um cabo de extensão apropriado para áreas externas. O uso de um cabo apropriado para áreas externas reduz o risco de choques eléctricos.

3 Segurança pessoal

a Mantenha-se atento, observe o que está a fazer e seja prudente ao trabalhar com a ferramenta eléctrica. Não use a ferramenta eléctrica se estiver cansado ou sob a influência de drogas, álcool ou medicamentos. Um momento de falta de atenção durante a utilização da ferramenta eléctrica pode causar graves lesões.

b Use equipamento pessoal de protecção. Utilize sempre óculos de protecção. Equipamento de segurança, como por exemplo, máscara de protecção contra pó, sapatos de segurança anti-derrapantes, capacete de segurança ou protecção auricular, de acordo com o tipoy e aplicação da ferramenta eléctrica, reduz o risco de lesões.

c Evite um accionamento involuntário. Assegure-se de que o interruptor está na posição de desligado antes de ligar a ficha. O transporte de ferramentas eléctricas com o dedo no interruptor ou a ligação das mesmas à corrente eléctrica com o interruptor ligado provoca acidentes.

d Retire eventuais chaves de ajuste ou chaves de fenda, antes de ligar a ferramenta eléctrica. Uma chave de fenda ou chave de ajuste, que se encontre numa peça móvel da ferramenta, pode dar origem a lesões.

e Não se incline. Mantenha-se sempre bem posicionado e em equilíbrio. Desta forma, poderá

ser mais fácil controlar a ferramenta em situações inesperadas.

f **Utilize vestuário adequado. Não utilize roupas largas nem jóias. Mantenha o cabelo, roupa e luvas afastados de peças em movimento.** Roupas largas, jóias ou cabelos longos podem ser ficar presos nas peças em movimento.

g **Se for prevista a montagem de dispositivos de extracção e recolha de pó, assegure-se de que estão ligados e que são utilizados de forma correcta.** A utilização destes dispositivos reduz os riscos provocados por pó.

4 Utilização e manutenção da ferramenta eléctrica

a **Não sobrecarregue a ferramenta eléctrica. Utilize a ferramenta eléctrica correcta para o trabalho que irá realizar.** A ferramenta correcta realizará o trabalho de forma melhor e mais segura dentro da potência indicada.

b **Não utilize a ferramenta eléctrica se o interruptor não puder ser ligado nem desligado.** Qualquer ferramenta eléctrica que não possa ser controlada através do interruptor de ligar/desligar é perigosa e deve ser reparada.

c **Desligue a ficha da tomada antes de efectuar ajustes na ferramenta, substituir acessórios ou armazenar a ferramenta eléctrica.** Esta medida de segurança evita que a ferramenta eléctrica seja ligada acidentalmente.

d **Mantenha as ferramentas eléctricas que não estiverem a ser utilizadas fora do alcance de crianças. Não permita que a ferramenta seja utilizada por pessoas não familiarizadas com a mesma ou que não tenham lido estas instruções.** As ferramentas eléctricas são perigosas se utilizadas por pessoas não qualificadas.

e **Efectue a manutenção da ferramenta eléctrica. Verifique se as peças móveis da ferramenta funcionam perfeitamente e não emperram, bem como se há peças quebradas ou danificadas que possam influenciar o funcionamento da ferramenta. As peças danificadas devem ser reparadas antes da utilização da ferramenta.** Muitos acidentes têm como causa uma manutenção insuficiente das ferramentas eléctricas.

f **Mantenha as ferramentas de corte sempre afiadas e limpas.** As ferramentas de corte, sujeitas a uma manutenção adequada e com extremidades de corte afiadas, emperram com menos frequência e podem ser controladas com maior facilidade.

g **Utilize a ferramenta eléctrica, os acessórios e as brocas da ferramenta etc., de acordo com estas instruções e da maneira determinada para este tipo especial de ferramenta eléctrica. Considere também as condições de trabalho e o trabalho a ser efectuado.** A utilização da ferramenta eléctrica para outros fins que não os previstos pode resultar em situações perigosas.

5 Reparação

a **A sua ferramenta eléctrica só deve ser reparada por pessoal qualificado e só devem ser colocadas peças sobressalentes originais.** Desta forma, é assegurada a segurança da ferramenta eléctrica.

Normas de segurança adicionais para serras de corte

AVISO: Utilize SEMPRE uma protecção respiratória aprovada. A utilização desta ferramenta pode gerar e/ou distribuir pó, podendo causar lesões graves.

Ligar e desligar

- Depois de desligar, nunca tente parar as lâminas de corte com os seus dedos.
- Nunca pouse a serra sobre uma mesa ou bancada se não estiver desligada. As lâminas continuarão a funcionar durante alguns instantes depois de a máquina ter sido desligada.

Durante a operação de corte

- Retire todos os pregos e objectos metálicos da peça a serrar antes de começar o trabalho.
- Sempre que possível, use grampos e tornos para fixar a peça com firmeza.
- Não tente serrar peças extremamente pequenas.
- Não se incline demasiado para a frente. Assegure-se de que está bem seguro, principalmente em andaimes e escadas.
- Segure sempre a serra com ambas as mãos.
- De preferência, utilize uma máscara de protecção anti-pó.

Verificação e mudança das lâminas de corte

- Utilize apenas lâminas de corte, conformes com as especificações incluídas nestas instruções de operação.
- Apenas deverão ser usadas lâminas de corte afiadas e em perfeito estado; as lâminas partidas ou torcidas deverão ser rejeitadas e substituídas imediatamente.
- Certifique-se de que a lâmina de serra está bem fixa.

Verificação do conteúdo da embalagem

A embalagem contém:

1 Serra de vai-vem
1 Conjunto de lâminas de serra para fins gerais

1 Caixa de transporte
1 Manual de instruções
1 Vista dos componentes destacados

- Verifique se a ferramenta, as peças ou os acessórios apresentam sinais de danos que possam ter ocorrido durante o transporte.
- Antes de utilizar a ferramenta, dedique o tempo necessário à leitura e compreensão deste manual.

Descrição (fig. A)

A sua serra de vai-vem BTI-RS 1050 E foi projectada para serrar profissionalmente madeira, metal e tubos. O seu formato compacto permite efectuar cortes extremamente perto do rebordo de áreas difíceis.

1 Interruptor de velocidade variável
2 Alavanca da libertação da lâmina
3 Sapata da serra

Segurança eléctrica

O motor eléctrico foi concebido para uma única tensão. Verifique sempre se a tensão da rede corresponde à voltagem indicada na placa de identificação.

A sua ferramenta BTI tem duplo isolamento em conformidade com o estipulado na norma EN 60745, não sendo, por isso, necessária uma ligação à terra.

Substituição do cabo ou ficha

Ao substituir o cabo ou ficha, elimine-os de forma segura; uma ficha com condutores de cobre a descoberto é perigosa quando entra em contacto com uma tomada com corrente.

Extensões

Se fôr necessário um fio de extensão, use um cabo especial, conveniente para a corrente desta ferramenta (Veja os dados técnicos). A dimensão mínima do condutor é 1,5 mm^2. No caso de se usar uma bobina, desenrole o cabo todo.

Montagem e afinação

Antes da montagem de acessórios e da afinação retire sempre a ficha da tomada.

Montagem da lâmina da serra (fig. B)

- Desloque a alavanca de fixação da lâmina (2) para cima para libertar o mecanismo de fixação da lâmina.
- Introduza a lâmina de serra no dispositivo de fixação (4) até esta engatar. A lâmina pode ser instalada com os dentes voltados para baixo ou para cima, para a esquerda ou para a direita.
- Desloque a alavanca de fixação da lâmina (2) para baixo para bloquear o mecanismo de fixação da lâmina.
- Para retirar a lâmina de serra, proceda da forma inversa.

Lâminas de corte

material	lâmina de corte recomendada
metal ferroso	dentes finos
metal não ferroso	dentes largos
madeira	dentes largos
plástico	dentes finos
alvenaria	com ponta de diamante

Tem à sua dipsoisção uma grande variedade de lâminas de serra como opção.

Seleccine sempre a sua lâmina de serra com muito cuidado.

Modo de emprego

- Cumpra sempre as instruções de segurança e os regulamentos aplicáveis.
- Assegure-se de que o material a cortar está bem fixo.
- Aplique apenas uma pressão ligeira sobre a ferramenta e não exerça pressão lateral sobre a lâmina de corte. Se possível, trabalhe com a sapata da serra pressionada contra a peça de trabalho. Isto evita danos na lâmina e evita que a ferramenta salte e vibre.
- Ao cortar em paredes ou chãos, assegure-se de que conhece a localização de tubagens e ligações eléctricas. Segure sempre a ferramenta pela respectiva pega.
- Evite as sobrecargas. Deixe a lâmina funcionar em vazio durante alguns segundos antes de cortar. Nunca ligue a ferramenta quando a lâmina de corte estiver encravada na peça de trabalho ou em contacto com o material.

Antes da operação:

- Monte o tipo adequado de lâmina de serra. Use lâminas de serra estreitas para cortar curvas. Use lâminas de serra flexíveis de dois metais para posições de difícil acesso (por ex., muito junto a paredes, etc.).

Ligar e desligar (fig. A)

- Para pôr a máquina em funcionamento, prima o interruptor de velocidade variável (1). A pressao exercida sobre o interruptor de velocidade variável determina a velocidade de ferramenta.
- Para desligar a máquina, liberte o interruptor. Sempre desligue a ferramenta quando o trabalho está acabado e antes de tirar a ficha da tomada.

Cortar madeira

- Prenda a peça firmemente e retire todos os pregos e objectos metálicos.
- Segurando na ferramenta eléctrica com ambas as mãos, trabalhe com a sapata da serra pressionada contra a peça.

Cortes profundos em madeira (fig. C)

- Pouse a sapata da serra sobre a peça de trabalho numa posição que permita formar um ângulo apropriado para o corte profundo.
- Ligue a ferramenta e faça a serra penetrar lentamente na madeira. Assegure-se de que a sapata da serra se mantém permanentemente em contacto com a peça de trabalho.

Corte de cavidades

- Meça e marque o corte necessário para a cavidade.
- Usando uma lâmina de corte estreita, pouse a estremidade da sapata da serra na peça de trabalho e assegure-se de que a lâmina está posicionada na linha de corte.
- Se necessário, p.e. em espaços fechados, use a extremidade exterior da sapata da serra como guia.
- Ligue a ferramenta e introduza a lâmina no material a toda a velocidade, segurando firmemente a ferramenta contra a peça de trabalho.

Extracção do pó

Se necessário, empregue um aspirador concebido conforme às directivas aplicáveis relativas à emissão de pó.

Cortar metal

- Ao cortar metal fino, assente a peça de forma estável, calçando-a com madeira de ambos os lados. Isto garante um corte limpo e evita danos no material.
- Para cortes longos e rectos, desenhe uma linha na peça de trabalho.
- Aplique uma película fina de lubrificante ao longo da linha de corte, ligue a ferramenta e siga a linha de corte.

Cortar plásticos

- Trabalhe sempre a velocidade reduzida. Realize um teste de corte para verificar se o material é sensível ao aquecimento.

Cortar alvenaria

Ao serrar fibrocimento, poderão ser produzidas poeiras nocivas. Siga as directrizes oficiais e observe as recomendações dos fabricantes de fibrocimento.

Serragem até uma aresta saliente (fig. D)

- Utilizando uma lâmina convencional instalada na posição invertida, corte até à aresta saliente.

Corte paralelo (fig. E)

Com a lâmina instalada na horizontal, a ferramenta pode ser utilizada para efectuar cortes paralelos junto a pisos, paredes ou tectos.

- Assegure-se de que a sapata da serra se mantém permanentemente em contacto com a peça de trabalho.

Para mais informações sobre os acessórios apropriados, consulte o seu revendedor autorizado.

Manutenção

A sua Ferramenta Eléctrica BTI foi concebida para funcionar durante muito tempo com um mínimo de manutenção. O funcionamento satisfatório contínuo depende de bons cuidados e limpeza regular da ferramenta.

Lubrificação

Se a ferramenta não for usada durante muito tempo, aplique uma ligeira camada de óleo na lâmina de serra (por ex., óleo para máquinas).

Limpeza

Conserve livres as aberturas de ventilação e limpe regularmente o corpo da máquina utilizando um pano macio.

Protecção do meio ambiente

Recolha em separado. Não deve deitar este produto fora juntamente com o lixo doméstico normal.

Caso chegue o momento em que um dos seus produtos BTI precise de ser substituído ou decida desfazer-se do mesmo, não o deite fora juntamente com o lixo doméstico. Torne este produto disponível para uma recolha em separado.

A recolha em separado de produtos e embalagens utilizados permite que os materiais sejam reciclados e reutilizados. A reutilização de materiais reciclados ajuda a evitar a poluição ambiental e a reduzir a procura de matérias-primas.

Os regulamentos locais poderão providenciar a recolha em separado de produtos eléctricos junto das casas, em lixeiras municipais ou junto dos fornecedores ao adquirir um novo produto.

A BTI oferece um serviço de recolha e reciclagem de produtos BTI que tenham atingido o fim das suas vidas úteis. Para usufruir deste serviço, entregue o seu produto em qualquer agente de reparação autorizado que o irá recolher em nosso nome.

Para verificar a localização do agente de reparação mais próximo de si contacte o escritório local da BTI no endereço indicado neste manual.

GARANTIA E SERVIÇO AOS CONSUMIDORES

Cada ferramenta ou peça de substituçao ou equipamentos adicionais sao controlados profundamente antes de despacho.Se algo de anormal acontecer ao nosso produto por favor mandá-lo directamente ao Centro de Serviço aos Consumidores ou ao Centro de Serviço Autorizado BTI mais perto.

A garantia fica durante um periodo de 36 meses a partir da data de compra comprovada pelo original de factura de compra ou de talao de caixa.
A garantia aplica-se:

- A reperaçao gratuita dos defeitos eventuais
- A substituçao gratuita das peças defeituosas
- Ao serviço do ramo gratuito

O requisito é que estes sejam defeitos de material e/ou de fabrico e que não se tenha verificado um funcionamento inadequado da máquina]. Além disso, só podem ser utilizados acessórios de origem, que a BTI tenha identificado expressamente como adequados para o funcionamento com máquinas da BTI.

Os endereços dos centros de serviço autorizado BTI estao referridos na pagina posterior.

ΠΑΛΙΝΔΡΟΜΙΚΟ ΠΡΙΟΝΙ BTI-RS 1050 E

Θερμά συγχαρητήρια!

Διαλέξατε ένα από τα μηχανήματα της BTI. Η πολύχρονη εμπειρία της BTI, η συνεχής εξέλιξη των προϊόντων της και η εφαρμογή καινοτομιών την καθιστούν έναν από τους πιό αξιόπιστους συνεργάτες των επαγγελματιών.

Τεχνικά χαρακτηριστικά

		BTI-RS 1050 E
Αρ. Είδους		9020663
Τάση	V	230
Ισχύς εισόδου	W	1.050
Ταχύτητα άνευ φορτίου		0 - 2.800
Μήκος διαδρομής	mm	29
Δυνατότητα κοπής ξύλινων/ μεταλλικών προφίλ/ πλαστικών σωλήνων	mm	265/130/160
Βάρος	kg	3,5

Στάθμη ηχητικής πίεσης σύμφωνα με: EN 60745		
L_{pA} (ηχητική πίεση)	dB(A)	89
K_{pA} (ηχητική ισχύς)	dB(A)	3

Σταθμισμένη ενεργός τιμή επιτάχυνσης	m/s²	17,3
L_{WA} (αβεβαιότητα ηχητικής πίεσης)	dB(A)	100
K_{WA} (αβεβαιότητα ηχητικής πίεσης)	dB(A)	3

Συνολικές τιμές κραδασμών (διανυσματικό άθροισμα τριών αξόνων) προσδιορισμένες σύμφωνα με: EN 60745

Τιμή εκπομπής κραδασμών (ah)		
$a_{h,cw}$ =	m/s²	14,9
Αβεβαιότητα K =	m/s²	5,5

Η στάθμη εκπομπής κραδασμών που δίνεται στο παρόν πληροφοριακό δελτίο έχει μετρηθεί σύμφωνα με προτυποποιημένη δοκιμή που δίνεται στο EN 60745 και μπορεί να χρησιμοποιηθεί για σύγκριση ενός εργαλείου με άλλο. Μπορεί να χρησιμοποιηθεί για προκαταρκτική εκτίμηση της έκθεσης.

ΠΡΟΕΙΔΟΠΟΙΗΣΗ: Η δηλωθείσα στάθμη εκπομπής κραδασμών αντιπροσωπεύει τις βασικές εφαρμογές του εργαλείου. Ωστόσο, αν το εργαλείο χρησιμοποιηθεί για διαφορετικές εφαρμογές, με διαφορετικά αξεσουάρ ή με κακή συντήρηση, η εκπομπή κραδασμών μπορεί να διαφέρει. Αυτό μπορεί να αυξήσει σημαντικά το σωρευτικό επίπεδο έκθεσης για το συνολικό χρόνο εργασίας.

Μια εκτίμηση του επιπέδου της έκθεσης σε κραδασμούς θα πρέπει επίσης να συνυπολογίζει τους χρόνους που το εργαλείο είναι απενεργοποιημένο ή είναι σε λειτουργία αλλά πρακτικά δεν εκτελεί εργασία. Αυτό μπορεί να μειώσει σημαντικά το σωρευτικό επίπεδο έκθεσης για το συνολικό χρόνο εργασίας.

Προσδιορίστε πρόσθετα μέτρα ασφαλείας για την προστασία του χειριστή από τις επιπτώσεις των κραδασμών, όπως: συντήρηση του εργαλείου και των αξεσουάρ, διατήρηση των χεριών ζεστών, οργάνωση του προγράμματος εργασίας.

Ασφάλειες:	
Μηχανήματα 230 V	10 A

Ορισμοί: Κατευθυντήριες γραμμές ασφαλείας

Οι πιο κάτω ορισμοί περιγράφουν το επίπεδο της σοβαρότητας για κάθε λέξη επισήμανσης. Διαβάστε το εγχειρίδιο και προσέξτε ιδιαίτερα αυτά τα σύμβολα.

ΚΙΝΔΥΝΟΣ: Δηλώνει μία επαπειλούμενη επικίνδυνη κατάσταση η οποία, αν δεν αποφευχθεί, θα επιφέρει θάνατο ή σοβαρό τραυματισμό.

ΠΡΟΕΙΔΟΠΟΙΗΣΗ: Δηλώνει μία δυνητικά επικίνδυνη κατάσταση η οποία, αν δεν αποφευχθεί, θα μπορούσε να επιφέρει θάνατο ή σοβαρό τραυματισμό.

ΠΡΟΣΟΧΗ: Δηλώνει μια δυνητικά επικίνδυνη κατάσταση η οποία, αν δεν αποφευχθεί, μπορεί να επιφέρει μικρό ή μέτριο τραυματισμό.

ΠΡΟΣΟΧΗ: Όταν χρησιμοποιείται χωρίς το σύμβολο ειδοποίησης για κίνδυνο δηλώνει μια δυνητικά επικίνδυνη κατάσταση η οποία, αν δεν αποφευχθεί, μπορεί να επιφέρει υλική ζημία.

Δηλώνει κίνδυνο ηλεκτροπληξίας.

Δηλώνει κίνδυνο φωτιάς.

Δήλωση συμμόρφωσης με την Ευρωπαϊκή Ενωση

CE

BTI-RS 1050 E

Η BTI δηλώνει ότι αυτά τα προϊόντα που περιγράφονται στα "τεχνικά δεδομένα" έχουν σχεδιαστεί σε συμμόρφωση με: 98/37/ΕΟΚ (έως 28 Δεκ. 2009), 2006/42/ΕΚ (από 29 Δεκ. 2009), 2004/108/ΕΚ, 2006/95/ΕΚ, EN 55014-1, EN 55014-2, EN 61000-3-2, EN 61000-3-3, EN 60745-1, EN 60745-2-11.

Για περισσότερες πληροφορίες, επικοινωνήστε με τη BTI στη διεύθυνση που ακολουθεί ή ανατρέξτε στην πίσω πλευρά του εγχειριδίου.

Ο υπογράφων είναι υπεύθυνος για τη σύνταξη του τεχνικού αρχείου και κάνει την παρούσα δήλωση για λογαριασμό της BTI.

ppa. U. Delz i.V. G. Hub

BTI Befestigungstechnik GmbH & Co. KG
D-74653 Ingelfingen

Οδηγίες ασφαλείας

ΠΡΟΕΙΔΟΠΟΙΗΣΗ: Για να μειώσετε το κίνδυνο τραυματισμού, διαβάστε το εγχειρίδιο οδηγιών.

Γενικές οδηγίες ασφαλείας για ηλεκτρικά εργαλεία

ΠΡΟΕΙΔΟΠΟΙΗΣΗ: Διαβάστε όλες τις προειδοποιήσεις ασφαλείας και όλες τις οδηγίες. Σε περίπτωση μη τήρησης των προειδοποιήσεων και των οδηγιών μπορεί να προκληθεί ηλεκτροπληξία, φωτιά και/ή σοβαρός τραυματισμός

Φυλάξτε όλες τις προειδοποιήσεις και οδηγίες για μελλοντική αναφορά. Ο όρος "ηλεκτρικό εργαλείο" στις προειδοποιήσεις αναφέρεται στο ηλεκτρικό εργαλείο σας που λειτουργεί με ρεύμα δικτύου (με καλώδιο) ή με μπαταρία (χωρίς καλώδιο).

1 Χώρος εργασίας

α **Διατηρείτε το χώρο που εργάζεστε καθαρό και καλά φωτισμένο.** Η αταξία στο χώρο που εργάζεστε και τα σημεία χωρίς καλό φωτισμό μπορεί να οδηγήσουν σε ατυχήματα.

β **Μη χρησιμοποιείτε τα ηλεκτρικά εργαλεία σε περιβάλλον όπου υπάρχει κίνδυνος έκρηξης, π.χ. παρουσία εύφλεκτων υγρών, αερίων ή σκόνης.** Τα ηλεκτρικά εργαλεία μπορεί να δημιουργήσουν σπινθηρισμό ο οποίος μπορεί να αναφλέξει τη σκόνη ή τις αναθυμιάσεις.

γ **Οταν χρησιμοποιείτε το ηλεκτρικό εργαλείο, κρατάτε τα παιδιά και τα υπόλοιπα άτομα μακριά από το χώρο που εργάζεστε.** Σε περίπτωση που άλλα άτομα αποσπάσουν την προσοχή σας μπορεί να χάσετε τον έλεγχο του μηχανήματος.

2 Ηλεκτρική ασφάλεια

α **Το φις του καλωδίου του ηλεκτρικού εργαλείου πρέπει να ταιριάζει στην αντίστοιχη πρίζα. Δεν επιτρέπεται με κανένα τρόπο η μετασκευή του φις. Μη χρησιμοποιείτε προσαρμοστικά φις στα γειωμένα ηλεκτρικά εργαλεία.** Τα φις που δεν έχουν υποστεί τροποποιήσεις και οι κατάλληλες πρίζες μειώνουν τον κίνδυνο ηλεκτροπληξίας.

β **Αποφεύγετε την επαφή του σώματός σας με γειωμένες επιφάνειες όπως σωλήνες, θερμαντικά σώματα (καλοριφέρ), κουζίνες και ψυγεία.** Οταν το σώμα σας είναι γειωμένο, αυξάνεται ο κίνδυνος ηλεκτροπληξίας.

γ **Μην εκθέτετε το ηλεκτρικό εργαλείο στη βροχή ή την υγρασία.** Η διείσδυση νερού στο ηλεκτρικό εργαλείο αυξάνει τον κίνδυνο ηλεκτροπληξίας.

δ **Μην κακομεταχειρίζεστε το καλώδιο. Μη χρησιμοποιήσετε ποτέ το καλώδιο για να μεταφέρετε, να τραβήξετε ή να αποσυνδέσετε το εργαλείο από την πρίζα. Κρατάτε το καλώδιο μακριά από υψηλές θερμοκρασίες, λάδια, κοφτερές ακμές η κινούμενα εξαρτήματα.** Τυχόν χαλασμένα ή μπερδεμένα καλώδια αυξάνουν τον κίνδυνο ηλεκτροπληξίας.

ε **Οταν χρησιμοποιείτε το ηλεκτρικό εργαλείο σε εξωτερικούς χώρους, να χρησιμοποιείτε πάντοτε προεκτάσεις (μπαλαντέζες) που έχουν εγκριθεί για χρήση σε εξωτερικούς χώρους.** Η χρήση προεκτάσεων εγκεκριμένων για εργασία σε εξωτερικούς χώρους μειώνει τον κίνδυνο ηλεκτροπληξίας.

3 Ασφάλεια προσώπων

α **Οταν χρησιμοποιείτε το ηλεκτρικό εργαλείο, να είστε προσεκτικοί, να δίνετε προσοχή στην εργασία που κάνετε και να επιστρατεύετε την**

κοινή λογική. Μη χρησιμοποιείτε το ηλεκτρικό εργαλείο όταν είστε κουρασμένοι ή όταν βρίσκεστε υπό την επήρεια ναρκωτικών, οινοπνεύματος ή φαρμάκων. Μια στιγμιαία απροσεξία κατά το χειρισμό του ηλεκτρικού εργαλείου μπορεί να οδηγήσει σε σοβαρούς τραυματισμούς.

β Να χρησιμοποιείτε εξοπλισμό ασφαλείας. Να φοράτε πάντα προστατευτικά γυαλιά. Ο κίνδυνος τραυματισμών μειώνεται όταν χρησιμοποιείτε εξοπλισμό ασφαλείας, όπως μάσκα προστασίας από σκόνη, αντιολισθητικά παπούτσια ασφαλείας, κράνη ή ωτασπίδες, ανάλογα με τις συνθήκες εργασίας.

γ Αποφεύγετε την αθέλητη θέση σε λειτουργία του ηλεκτρικού εργαλείου. Βεβαιωθείτε, ότι ο διακόπτης λειτουργίας βρίσκεται στη θέση "OFF" πριν συνδέσετε το ηλεκτρικό εργαλείο στην πρίζα. Αν μεταφέρετε το ηλεκτρικό εργαλείο έχοντας το δάκτυλό σας πάνω στο διακόπτη λειτουργίας ή αν συνδέσετε το ηλεκτρικό εργαλείο στην πρίζα όταν ο διακόπτης λειτουργίας βρίσκεται στη θέση "ON", αυτό μπορεί να οδηγήσει σε σοβαρούς τραυματισμούς.

δ Πριν θέσετε το ηλεκτρικό εργαλείο σε λειτουργία, αφαιρέστε τυχόν εργαλεία ή κλειδιά ρύθμισης. Ενα εργαλείο ή κλειδί συναρμολογημένο στο περιστρεφόμενο εξάρτημα ενός ηλεκτρικού εργαλείου μπορεί να προκαλέσει τραυματισμούς.

ε Μην τεντώνεστε. Φροντίζετε πάντοτε να στηρίζεστε σωστά και έχετε καλή ισορροπία. Αυτό σας επιτρέπει τον καλύτερο έλεγχο του ηλεκτρικού εργαλείου σε περιπτώσεις απροσδόκητων καταστάσεων.

στ Φοράτε κατάλληλη ενδυμασία εργασίας. Μη φοράτε φαρδιά ρούχα ή κοσμήματα. Κρατάτε τα μαλλιά, τα ενδύματα και τα γάντια σας μακριά από τα κινούμενα εξαρτήματα. Τα φαρδιά ρούχα, τα κοσμήματα και τα μακριά μαλλιά μπορεί να εμπλακούν στα κινούμενα εξαρτήματα.

ζ Αν προβλέπονται διατάξεις απαγωγής και συλλογής της σκόνης, βεβαιωθείτε ότι είναι συνδεμένες και ότι χρησιμοποιούνται σωστά. Η χρήση τέτοιων διατάξεων μειώνει τους κινδύνους που προέρχονται από τη σκόνη.

4 Χρήση και συντήρηση του ηλεκτρικού εργαλείου

α Μην υπερφορτώνετε το ηλεκτρικό εργαλείο. Χρησιμοποιείτε για την εκάστοτε εργασία σας το ηλεκτρικό εργαλείο που προορίζεται γι' αυτήν. Με το κατάλληλο ηλεκτρικό εργαλείο εργάζεσθε καλύτερα και ασφαλέστερα στην ονομαστική περιοχή ισχύος του.

β Μη χρησιμοποιήσετε ποτέ ένα ηλεκτρικό εργαλείο του οποίου ο διακόπτης λειτουργίας είναι χαλασμένος. Ενα ηλεκτρικό εργαλείο του οποίου η λειτουργία δεν μπορεί να ελεγχθεί με το διακόπτη είναι επικίνδυνο και πρέπει να επισκευαστεί.

γ Βγάλτε το φις από την πρίζα πριν διεξάγετε κάποια εργασία ρύθμισης στο ηλεκτρικό εργαλείο, πριν αλλάξετε κάποιο εξάρτημα ή όταν πρόκειται να το αποθηκεύσετε. Αυτά τα προληπτικά μέτρα ασφαλείας μειώνουν τον κίνδυνο να τεθεί το μηχάνημα αθέλητα σε λειτουργία.

δ Να φυλάτε τα ηλεκτρικά εργαλεία που δεν χρησιμοποιείτε μακριά από παιδιά. Μην αφήνετε άτομα που δεν είναι εξοικειωμένα με το ηλεκτρικό εργαλείο ή που δεν έχουν διαβάσει αυτές τις οδηγίες χρήσης να το χρησιμοποιήσουν. Τα ηλεκτρικά εργαλεία είναι επικίνδυνα όταν χρησιμοποιούνται από άπειρα άτομα.

ε Να συντηρείτε τα ηλεκτρικά εργαλεία. Ελέγξτε εάν τα κινούμενα μέρη είναι σωστά ευθυγραμμισμένα ή αν έχουν μπλοκάρει, εάν έχουν σπάσει κομμάτια και εάν πληρούνται όλες οι υπόλοιπες συνθήκες που ενδεχομένως να επηρεάσουν τη σωστή λειτουργία του εργαλείου. Δώστε τυχόν χαλασμένα εξαρτήματα του ηλεκτρικού εργαλείου για επισκευή πριν το χρησιμοποιήσετε πάλι. Η ανεπαρκής συντήρηση των ηλεκτρικών εργαλείων αποτελεί αιτία πολλών ατυχημάτων.

στ Διατηρείτε τα κοπτικά εργαλεία κοφτερά και καθαρά. Τα κοπτικά εργαλεία με αιχμηρά κοπτικά άκρα που συντηρούνται σωστά έχουν λιγότερες πιθανότητες να μπλοκάρουν και ελέγχονται ευκολότερα.

ζ Να χρησιμοποιείτε τα ηλεκτρικά εργαλεία, τα εξαρτήματα και τα άκρα των εργαλείων κλπ σύμφωνα με τις παρούσες οδηγίες καθώς και όπως προβλέπεται για τον κάθε τύπο μηχανήματος, λαμβάνοντας υπόψη σας τις συνθήκες εργασίας και την εργασία που θέλετε να εκτελέσετε. Η χρήση του ηλεκτρικού εργαλείου για άλλες εκτός από τις προβλεπόμενες εργασίες μπορεί να δημιουργήσει επικίνδυνες καταστάσεις.

5 Σέρβις

α Το σέρβις του ηλεκτρικού σας εργαλείου πρέπει να αναλαμβάνει έμπειρος τεχνικός που θα χρησιμοποιεί μόνο γνήσια ανταλλακτικά. Ετσι εξασφαλίζεται η διατήρηση της ασφάλειας του ηλεκτρικού εργαλείου.

Πρόσθετοι κανόνες ασφαλείας για Πριόνια Κοπής

ΠΡΟΕΙΔΟΠΟΙΗΣΗ: ΠΑΝΤΑ χρησιμοποιείτε εγκεκριμένη αναπνευστική προστασία. Η χρήση αυτού του εργαλείου μπορεί να δημιουργήσει και/ή να διασπείρει σκόνη, η οποία μπορεί να προκαλέσει σοβαρή σωματική βλάβη.

Αναμμα και σβήσιμο

- Αφού το θέσετε εκτός λειτουργίας, μην επιχειρήσετε ποτέ να σταματήσετε τις λεπίδες του πριονιού με τα δάκτυλά σας.
- Ποτέ μη βάζετε το πριόνι πάνω σε τραπέζι ή σε πάγκο εργασίας αν προηγουμένως δεν το έχετε θέσει εκτός λειτουργίας. Οι λεπίδες του πριονιού θα εξακολουθήσουν να λειτουργούν για σύντομο διάστημα μετά τη θέση της συσκευής εκτός λειτουργίας.

Κατά το πριόνισμα

- Αφαιρέστε όλα τα καρφιά και τα μεταλλικά αντικείμενα από το υπό κατεργασία αντικείμενο πριν αρχίσετε να εργάζεστε.
- Οποτε είναι δυνατό, χρησιμοποιείτε σφικτήρες και μέγγενη για να συγκρατείτε το υπό κατεργασία αντικείμενο με ασφάλεια.
- Μην επιχειρείτε να πριονίσετε υπερβολικά μικρά αντικείμενα.
- Μη σκύβετε υπερβολικά προς τα εμπρός. Διασφαλίσατε ότι πάντοτε στέκεστε σταθερά, ιδιαίτερα όταν βρίσκεστε σε σκαλωσιά ή σε σκάλες.
- Πάντοτε κρατάτε το πριόνι με τα δύο χέρια.
- Καλύτερο είναι να φοράτε μια μάσκα για τη σκόνη.

Ελεγχος και αλλαγή των λεπίδων του πριονιού

- Χρησιμοποιείτε αποκλειστικά λεπίδες, σύμφωνα με τις προδιαγραφές που περιλαμβάνονται σε αυτές τις οδηγίες χειρισμού.
- Μόνο κοφτερές λεπίδες πριονιού σε άριστη κατάσταση λειτουργίας θα πρέπει να χρησιμοποιούνται. Οι ραγισμένες ή λυγισμένες λεπίδες πριονιού πρέπει να απορρίπτονται και να αντικαθίστανται αμέσως.
- Βεβαιωθείτε ότι η λεπίδα πριονιού είναι ασφαλώς τοποθετημένη.

Ελεγχος του περιεχομένου της συσκευασίας

Στη συσκευασία υπάρχουν:

1 Παλινδρομικό πριόνι
1 Σετ λεπίδας πριονιού για γενικές εργασίες
1 Κιβώτιο
1 Φυλλάδιο οδηγιών
1 Αναλυτικό σχέδιο

- Ελέγξτε το εργαλείο, τα ανταλλακτικά και τα εξαρτήματα για βλάβες που ίσως έχουν προκληθεί κατά τη μεταφορά.
- Αφιερώστε λίγο χρόνο για να διαβάσετε και να κατανοήσετε όλο το φυλλάδιο οδηγιών πριν να χρησιμοποιήσετε το εργαλείο.

Περιγραφή (εικ. A)

Το παλινδρομικό πριόνι σας BTI-RS 1050 E έχει σχεδιασθεί για επαγγελματικό πριόνισμα ζύλου, μετάλλου και σωλήνων. Ο συμπαγής σχεδιασμός του επιτρέπει την κοπή σε ιδιαίτερα μικρή απόσταση των άκρων σε δύσκολες περιοχές.

1 Διακόπτης μεταβλητής ταχύτητας
2 Μοχλός σύσφιξης πέδιλου
3 Πέδιλο πριονιού

Ηλεκτρική ασφάλεια

Το ηλεκτρικό μοτέρ είναι σχεδιασμένο να λειτουργεί σε μία και μόνο τάση. Ελέγχετε s's(s)s*σπάντοτε αν η τάση τροφοδοσίας αντιστοιχεί σε αυτήν που αναγράφεται στην πλακέτα του εργαλείου.

Το εργαλείο σας φέρει διπλή μόνωση κατά EN 60745. Κατά συνέπεια δε χρειάζεται καλώδιο γείωσης.

Αντικατάσταση του καλωδίου ή του ρευματολήπτη

Οταν αντικαθιστάτε το καλώδιο ή το ρευματολήπτη, κάντε το με ασφάλεια. Ενας ρευματολήπτης με γυμνά καλώδια είναι επικίνδυνος όταν τοποθετείται σε μία πρίζα ρεύματος.

Χρήση καλωδίου επέκτασης

Εάν χρειάζεται καλώδιο επέκτασης, χρησιμοποιήστε εγκεκριμένο καλώδιο επέκτασης κατάλληλο για την απορροφούμενη ηλεκτρική ισχύ αυτού του εργαλείου (δείτε τα τεχνικά στοιχεία). Η ελάχιστη διατομή του αγωγού είναι 1,5 mm^2.

Οταν χρησιμοποιείτε καρούλι καλωδίου, πάντα ξετυλίγετε τελείως το καλώδιο.

Συναρμολόγηση και ρύθμιση

Βγάζετε πάντοτε το εργαλείο από την πρίζα πριν προχωρήσετε σε εργασίες συναρμολόγησης και ρύθμισης.

Τοποθέτηση λεπίδας πριονιού (εικ. B)

- Μετακινήστε τον μοχλό σύσφιξης πέδιλου (2) προς τα πάνω για να απελευθερώσετε το μηχανισμό σύσφιξης λεπίδας.

- Εισάγατε τη λεπίδα πριονιού στη βάση της (4) μέχρι να ασφαλιστεί. Η λεπίδα μπορεί να τοποθετηθεί είτε με τις οδοντώσεις προς τα πάνω ή προς τα κάτω αριστερά η δεξιά.
- Μετακινήστε τον μοχλό σύσφιξης πέδιλου (2) προς τα κάτω για να ασφαλίσετε το μηχανισμό σύσφιξης λεπίδας.
- Για να αφαιρέσετε τη λεπίδα πριονιού, προχωρήσατε με αντίθετη σειρά.

Λεπίδες πριονιού

υλικό	**προτεινόμενη λεπίδα πριονιού**
σιδηρούχο μέταλλο	λεπτή οδόντωση
μη σιδηρούχο μέταλλο	χοντρή οδόντωση
ξύλο	χοντρή οδόντωση
πλαστικό	λεπτή οδόντωση
τοιχοποιία	με άκρη καρβιδίου

Προαιρετικά διατίθεται ευρεία ποικιλία ειδικών λεπίδων πριονιού.

Επιλέγετε πάντοτε τη λεπίδα πριονιού με μεγάλη προσοχή.

Οδηγίες χρήσεως

- Τηρείτε πάντοτε τις οδηγίες ασφάλειας και τους ισχύοντες κανονισμούς.
- Διασφαλίστε ότι το υλικό που θα πριονίσετε είναι ασφαλισμένο στη θέση του.
- Ασκήστε ελαφρά μόνο πίεση στο εργαλείο και μην ασκείτε πλευρική πίεση στη λεπίδα του πριονιού.
- Αν είναι δυνατόν, εργάζεστε εξασκώντας πίεση με το πέδιλο πριονιού πάνω στο τεμάχιο εργασίας. Αυτό αποτρέπει την καταστροφή της λεπίδας και την αναπήδηση και δόνηση του εργαλείου.
- Οταν πριονίζετε σε τοίχους ή πατώματα, γνωρίζετε πάντοτε τη θέση των σωλήνων νερού και των καλωδίων. Κρατάτε πάντα το εργαλείο από τη λαβή του.
- Αποφύγετε την υπερφόρτιση. Αφήστε τη λεπίδα να λειτουργήσει ελεύθερα για λίγα δευτερόλεπτα πριν αρχίσετε την εργασία. Ποτέ μην θέτετε το εργαλείο σε λειτουργία όταν η λεπίδα πριονιού είναι μπλοκαρισμένη στο τεμάχιο εργασίας ή βρίσκεται σε επαφή με το υλικό.

Πριν από τη λειτουργία:

- Τοποθετήσατε τον κατάλληλο τύπο λεπίδας. Χρησιμοποιείτε στενές λεπίδες για την κοπή καμπύλων. Χρησιμοποιείτε ελαστικές διμεταλλικές λεπίδες για θέσεις όπου η πρόσβαση είναι δύσκολη (π.χ. κοντά σε τοίχους, κλπ.).

Ξεκίνημα/Σταμάτημα (εικ. A)

- Για να ανοίγωστε το εργαλείο πιέστε το διακόπτη μεταβλητής ταχύτητας (1) οπίζει η ταχύτητα.
- Για να σταματήσετε το εργαλείο απελευθερώστε το διακόπτη.Η λειτουργία του εργαλείου πρέπει πάντοτε να διακόπτεται μετά την ολοκλήρωση της εργασίας και πριν τραβήξετε το καλώδιο από την πρίζα.

Κοπή ξύλο

- Σφίγξατε με μέγγενη το τεμάχιο εργασίας με ασφάλεια και αφαιρέσατε όλα τα καρφιά και τα μεταλλικά αντικείμενα.
- Κρατώντας το Ηλεκτρικό Εργαλείο και με τα δύο χέρια, εργασθείτε πιέζοντας το πέδιλο πριονιού πάνω στο τεμάχιο εργασίας.

Βαθειά κοπή σε ξύλο (εικ. C)

- Τοποθετήσατε το πέδιλο πριονιού επάνω στο τεμάχιο εργασίας κατά τρόπον ώστε η λεπίδα να σχηματίζει κατάλληλη γωνία για τη βαθειά κοπή.
- Θέσατε το εργαλείο σε λειτουργία και αργά εισάγατε τη λεπίδα. Σιγουρευτείτε ότι το πέδιλο λεπίδας παραμένει σε επαφή με το τεμάχιο εργασίας συνέχεια.

Κοπή εσοχών

- Μετρήσατε και μαρκάρετε την απαιτούμενη εσοχή που θέλετε να κόψετε.
- Χρησιμοποιώντας στενή λεπίδα πριονιού τοποθετήσατε το κάτω μέρος του πέδιλου πριονιού στο τεμάχιο εργασίας και σιγουρευτείτε ότι η λεπίδα είναι επί της γραμμής κοπής. Αν είναι απαραίτητο, π.χ. σε στενούς περιορισμένους χώρους, χρησιμοποιείτε την εξωτερική πλευρά του πέδιλου πριονιού ως γραμμή-οδηγό.
- Θέσατε το εργαλείο σε λειτουργία και εισάγατε τη λεπίδα στο υλικό με πλήρη ταχύτητα, κρατώντας σταθερά το εργαλείο πάνω στο τεμάχιο εργασίας.

Καθαρισμός από τη σκόνη

- Οταν το εργαλείο χρησιμοποιείται σε εσωτερικούς χώρους για παρατεταμένες χρονικές περιόδους, θα πρέπει να συνδέεται με έναν κατάλληλο εξαγωγέα σκόνης. Χρησιμοποιείτε εξαγωγές σκόνης που έχουν σχεδιαστεί σύμφωνα με τις ισχύουσες Οδηγίες για εκπομπή σκόνης.

Κοπή μετάλλου

- Οταν κόβετε λεπτό μέταλλο πάντοτε σταθεροποιείτε το τεμάχιο εργασίας με ξύλο και στις δύο πλευρές. Αυτό εξασφαλίζει καθαρές κοπές και αποτρέπει την καταστροφή του υλικού.
- Για μακριές, ευθείες τομές, χαράξατε μια γραμμή στο τεμάχιο εργασίας.
- Τοποθετήσατε μία λεπτή στρώση λιπαντικού κατά μήκος της γραμμής κοπής, θέσατε το εργαλείο σε λειτουργία και ακολουθήσατε τη γραμμή κοπής.

Κοπή πλαστικών

- Πάντοτε εργάζεστε με μειωμένη ταχύτητα. Κάνετε πρώτα μια δοκιμαστική κοπή για να ελέγξετε αν το υλικό είναι ευαίσθητο στη θερμοκρασία.

Κοπή τοιχοποιίας

Οταν πριονίζετε σε τσιμέντο μπορεί να παραχθεί σκόνη επιβλαβής για την υγεία. Ακολουθήσατε τις ρυθμιστικές κατευθυντήριες γραμμές και τηρείτε τις συστάσεις που δίδουν οι κατασκευαστές τσιμεντου.

Πριονίζοντας προς ένα προβαλλόμενο άκρος (εικ. D)

- Χρησιμοποιώντας μια συνηθισμένη λεπίδα εγκαταστημένη ανάποδα, πριονίστε έως το προβαλλόμενο άκρος.

Παράλληλη κοπή (εικ. E)

Με τη λεπίδα στην οριζόντια θέση, το εργαλείο μπορεί να χρησιμοποιηθεί για παράλληλη κοπή κοντά σε δάπεδα, τοίχους η οροφές.

- Σιγουρευτείτε ότι το πέδιλο λεπίδας παραμένει σε επαφή με το τεμάχιο εργασίας συνέχεια.

Συμβουλευθείτε τον προμηθευτή σας για περισσότερες πληροφορίες σχετικά με τα κατάλληλα εξαρτήματα.

Συντήρηση

Το ηλεκτρικό εργαλείο σας BTI έχει σχεδιαστεί για μακρόχρονη λειτουργία με ελάχιστη συντήρηση. Για τη συνεχή και ικανοποιητική λειτουργία του χρειάζεται κατάλληλη συντήρηση και τακτικό καθάρισμα.

Λίπανση

Αν το εργαλείο δεν πρόκειται να χρησιμοποιηθεί για μία μακρά περίοδο, καλύψατε τις λεπίδες.

Καθάρισμα

Διατηρείτε τις οπές εξαερισμού καθαρές και σκουπίζετε τακτικά το εργαλείο με μαλακό ύφασμα.

Διάθεση εργαλείων και περιβάλλον

Ξεχωριστή συλλογή. Αυτό το προϊόν δεν πρέπει να απορριφθεί με συνηθισμένα σπιτικά απορρίμματα.

Εάν κάποια μέρα διαπιστώσετε ότι το προϊόν σας BTI χρειάζεται αντικατάσταση ή δεν σας χρησιμεύει πλέον, μην το απορρίψετε με τα σπιτικά απορρίμματα. Κάντε αυτό το προϊόν διαθέσιμο για ξεχωριστή συλλογή.

Η ξεχωριστή συλλογή χρησιμοποιημένων προϊόντων και συσκευασιών επιτρέπει την ανακύκλωση υλικών. Η επανάχρηση ανακυκλωμένων υλικών βοηθάει την προστασία του περιβάλλον και μειώνει την ζήτηση για σπάνια υλικά.

Οι τοπικοί κανονισμοί μπορεί να παρέχουν ξεχωριστή συλλογή ηλεκτρικών προϊόντων από κατοικίες, δημοτικές τοποθεσίες απορριμμάτων ή από τον έμπορα όταν αγοράσατε το καινούργιο προϊόν.

Η BTI δίνει τη δυνατότητα συλλογής και ανακύκλωσης των προϊόντων της που έχουν συμπληρώσει τη διάρκεια ζωής τους. Για να κάνετε χρήση της υπηρεσίας, επιστρέψατε το προϊόν σας σε εξουσιοδοτημένο κέντρο επισκευών, όπου θα το παραλάβουν προς ανακύκλωση.

Ενημερωθείτε για το πλησιέστερο κέντρο επισκευών της περιοχής σας, επικοινωνώντας με τα γραφεία της BTI στη διεύθυνση που αναγράφεται στο εγχειρίδιο.

Εγγύηση και τεχνική εξυπηρέτηση βάσει της εγγύησης

Κάθε εργαλείο, ανταλλακτικό ή αξεσουάρ ελέγχεται με συνέπεια πριν την αποστολή του από το εργοστάσιο παραγωγής. Εάν, παρά το γεγονός αυτό, υπάρχουν οποιαδήποτε ελαττώματα, παρακαλούμε να αποστείλετε το είδος απ' ευθείας στο Κεντρικό γραφείο Εξυπηρέτησης Πελατών (Client Services Headquarters) ή στο πλησιέστερο συνεργείο τεχνικής εξυπηρέτησης και επισκευών της εταιρίας BTI.

Η περίοδος εγγύησης είναι 36 μήνες και αρχίζει από την ημέρα της αγοράς, η οποία πρέπει να αποδεικνύεται με το πρωτότυπο παραστατικό αγοράς. Κατά την περίοδο της εγγύησης ο κατασκευαστής εγγυάται:

- δωρεάν εξάλειψη ενδεχομένων ελαττωμάτων;
- δωρεάν αντικατάσταση όλων των εξαρτημάτων τα οποία έχουν υποστεί ζημία;
- δωρεάν επαγγελματική τεχνική εξυπηρέτηση.

Η απαίτηση είναι να πρόκειται για ελαττώματα υλικού και/ή οφειλόμενα στην παραγωγική διαδικασία και να μην έχει υπάρξει λανθασμένη χρήση του μηχανήματος. Επιπλέον, μπορούν να χρησιμοποιηθούν μόνο αυθεντικά αξεσουάρ, τα οποία η BTI έχει ρητά καθορίσει ως κατάλληλα για χρήση με τα μηχανήματα BTI.

Οι διευθύνσεις των συνεργείων επισκευών δίνονται στην πίσω σελίδα.

BTI Europa

BTI Deutschland
BTI Befestigungstechnik GmbH
Salzstraße 51
D-74653 Ingelfingen
Telefon +49 (0) 79 40 / 1 41-0
Telefax +49 (0) 79 40 / 1 41-64
info@bti.de · www.bti.de

BTI Spanien
BTI Técnicas de la Fijación, S. L.
Polígono Industrial Xalamec
Aptdo. 16, Av. de l'Alumini
E-43470 La Selva del Camp (Tarragona)
Telefon +34 9 77 / 84 54 00
Telefax +34 9 77 / 84 53 90
info@bti.es · www.bti.es

BTI Griechenland
BTI Greece S. A.
10th km Thessaloniki – Kavala
GR-56410 Derveni
Telefon +30 23 10 / 68 90 91
Telefax +30 23 10 / 68 91 89
info@bti.gr · www.bti.gr

BTI Handwerker-Center Deutschland

HWC Berlin
Lilienthalstraße 6
12529 Schönefeld
Telefon 03 37 62 / 6 03 80
Telefax 03 37 62 / 6 04 45

HWC Essen
Krablerstraße 127
45326 Essen (Altenessen)
Telefon 02 01 / 33 31 62
Telefax 02 01 / 36 76 59

HWC Frankfurt a. M.
Otto-Hahn-Straße 35
63303 Dreieich (Sprendlingen)
Telefon 0 61 03 / 31 15 01
Telefax 0 61 03 / 31 12 35

HWC Leipzig
Pittlerstraße 33
04159 Leipzig (Wahren)
Telefon 03 41 / 4 61 23 24
Telefax 03 41 / 4 61 23 26

HWC München
Schleißheimer Straße 92
85748 Garching (Hochbrück)
Telefon 0 89 / 32 70 80-0
Telefax 0 89 / 32 70 80-10

HWC Niedernhall
Salzstraße 33
74676 Niedernhall
Telefon 0 79 40 / 1 41-6 30
Telefax 0 79 40 / 5 81 58

HWC Nürnberg
Brettergartenstraße 16
90427 Nürnberg (Schniegling)
Telefon 09 11 / 3 23 89-0
Telefax 09 11 / 3 23 89-10

HWC Stuttgart
Dammstraße 19
71384 Weinstadt (Endersbach)
Telefon 0 71 51 / 9 86 69-3
Telefax 0 71 51 / 9 86 69-40

IF240866 / 0408

Wir verstehen Ihr Handwerk. BTI

240866 BA Reciprosa¨gen-1.indd 1 08.04.2008 14:03:35 Uhr