EIBENSTOCK
Elektrowerkzeuge

Ersatzteilliste

EHD 1300

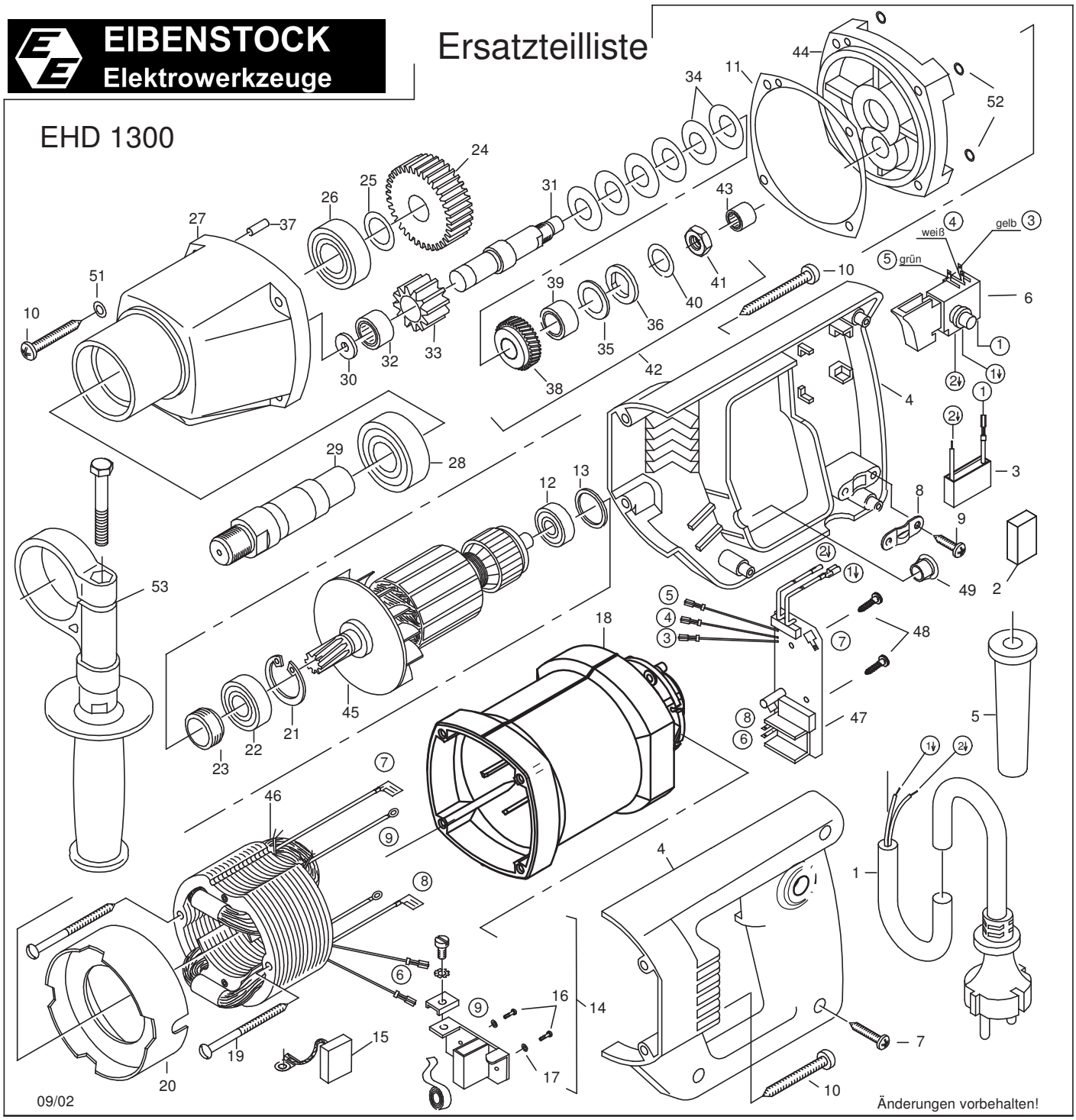

EHD 1300

Nr.	Bezeichnung	Bestellnr.	Stk		Nr.	Bezeichnung	Bestellnr.	Stk	
1	Anschlußleitung 2x1 mm²	80600060	1		28	Rillenkugellager 6203 2RS	80410130	1	
2	Füllstück	80600306	1		29	Arbeitsspindel	73110420	1	
3	Entstörkondensator	73320305	1		30	Axiallager AX 513	80420031	1	
4	Griffkappen	80900070	1		31	Kupplungswelle	73116500	1	
5	Kabelausführungsmuffe	83000004	1		32	Nadelhülse HK 1210	80420131	1	
6	Einbauschalter	80600116	1		33				
7	Blechschraube HC 4,2x22	80201272	3		34	Tellerfeder 28/12,2x1,25	80200714	6	
8	Zugentlastungsschelle	85000020	1		35	Messingscheibe	85000040	1	
9	Blechschraube HC 4,2x13	80201270	2		36	Mitnahmescheibe	73116496	1	
10	Blechschraube HC 4,8x45	80201267	8		37	Steckkerbstift 4x12	80200582	1	
11	Getriebedichtung	82000068	1		38	Kupplungsrad	73116550	1	
12	Rillenkugellager 608 2Z	80410011	1		39	Zylinderlager Getro Typ 1210 T	80420241	1	
13	O-Ring 22x2,5	83000036	1		40	Tellerfeder 25/12,2x0,9	80200710	1	
14	Taschenbürstenhalter, kpl.	80201196	2		41	Sechskantmutter BM10x1	80201007	1	
15	Kohlebürste, kpl. 6,3x10x18	80700013	2		42	Kupplung, kpl.	73116493	1	
16	Gewindefurchschraube ZM4x12	80201180	4		43	Nadelhülse HK 0810	80420110	1	
17	Federscheibe B4 gewellt	80201385	4		44	Getriebelagerschild	73110610	1	
18	Motorgehäuse	80900088	1		45	Läufer, kpl.	73116100	1	
19	Blechschraube C 3,9x70	80201265	2		46	Polring, kpl.	73116150	1	
20	Luftleitring	80900077	1		47	Leiterplatte	80601133	1	
21	Sicherungsring 28/1,2	80201333	1		48	Blechschraube HC 2,9x13	80201252	2	
22	Rillenkugellager 6001 2Z	80410031	1		49	Lochstopfen	80900012	1	
23	Schneckendichtung	73110125	1		50				
24	Spindelrad	73110430	1		51	Scheibe 10x4,8x1,7	85000061	4	
25	Paßscheibe 15/22x0,2	80200504	1		52	O-Ring 4,9x1,9	83000035	4	
26	Rillenkugellager 6003 2RS	80410043	1		53	Stützgriff, kpl.	73116695	1	
27	Getriebegehäuse	73110400	1						