BTI Winkelschleifer WKS 230 SE

(Art.-Nr. 9 027 549)

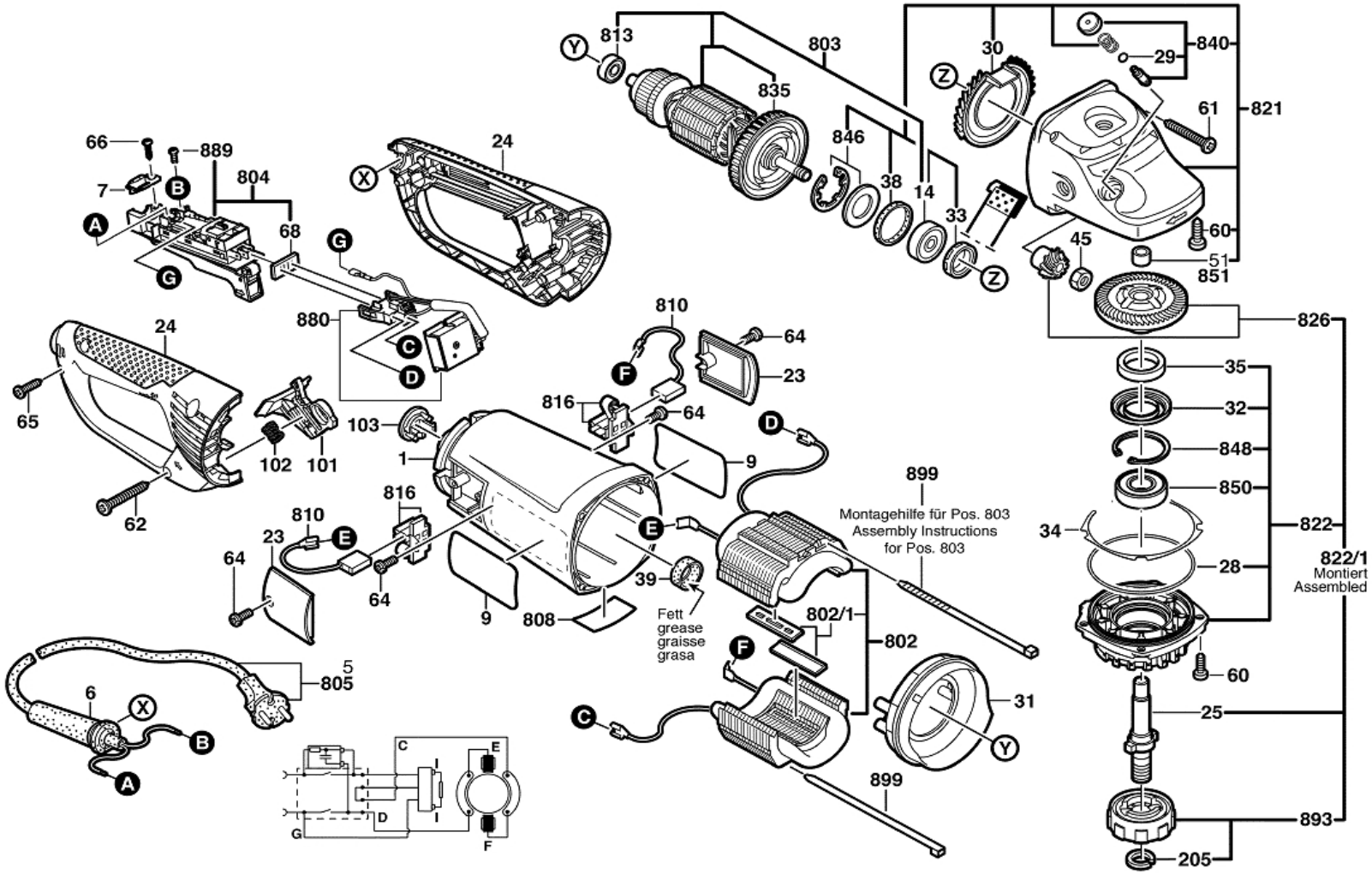

BTI Winkelschleifer WKS 230 SE

(Art.-Nr. 9 027 549)

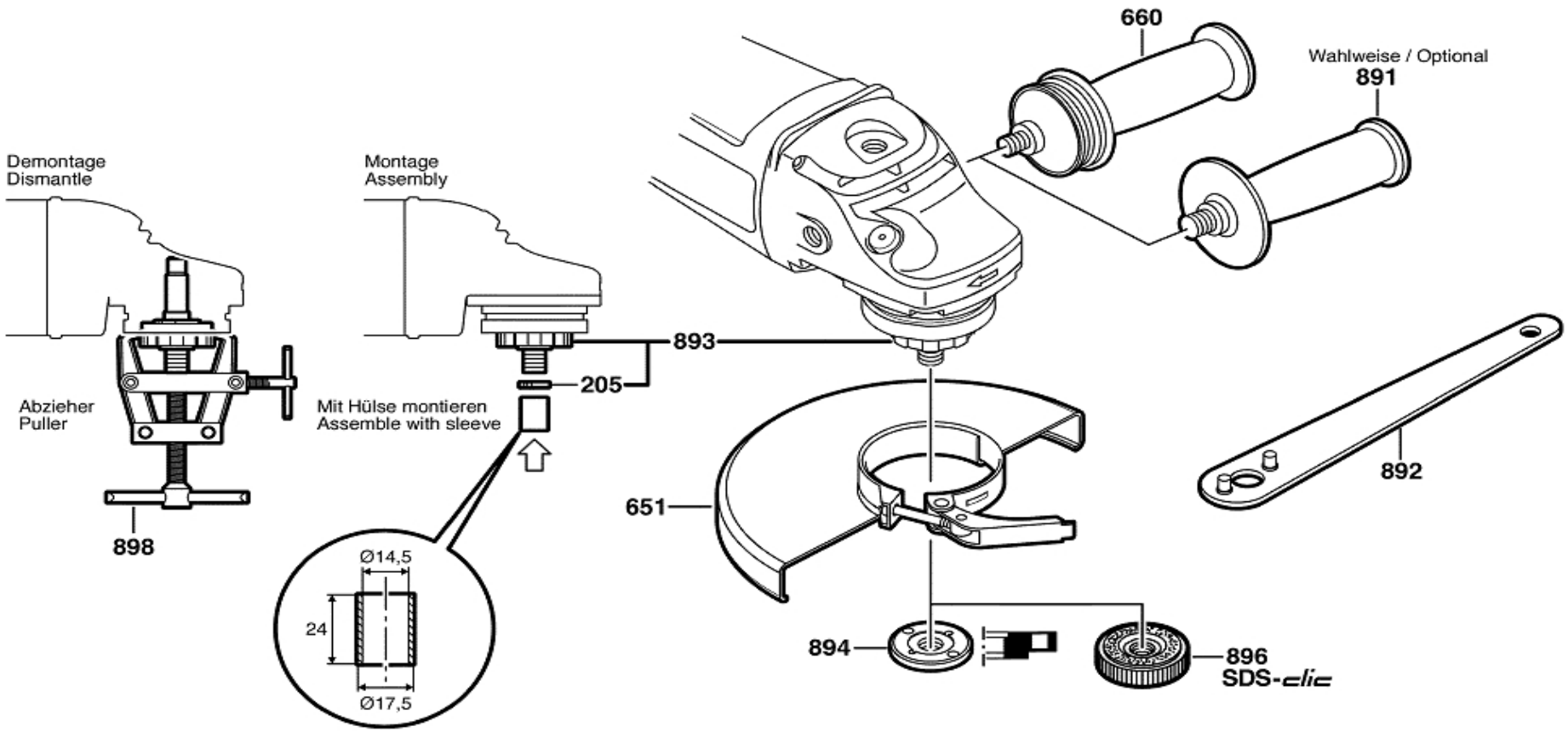

BTI Winkelschleifer WKS 230 SE

(Art.-Nr. 9 027 549)

Pos	St	Bestell-Nr.	Bezeichnung	Hinweise/Vorgänger	PG
1	1	1 605 108 247	Motorgehäuse	ORANGE	32
6	1	1 600 703 036	Tuelle	Ø 10,5 - Ø 11x100 MM	12
7	1	1 601 302 018	Befestigungsschelle		11
9	2	1 601 118 S67	Firmenschild	WKS 230 SE	0
14	1	1 600 905 028	Rillenkugellager		24
23	2	1 605 500 246	Verschlussdeckel	ORANGE	15
24	1	1 605 132 152	Handgriff		26
25	1	1 603 523 123	Schleifspindel	M14	33
28	1	1 600 210 033	O-Ring	80x1,8 MM	11
29	1	1 600 210 045	O-Ring	8x1 MM	11
30	1	1 600 591 029	Luftverteiler		13
31	1	1 600 591 028	Luftleitring		13
32	1	1 600 290 019	Haltering		11
33	1	1 600 290 064	Radial-Wellendichtring		12
34	1	1 600 190 020	Ausgleichscheibe	0,15 MM	11
34	1	1 600 190 021	Ausgleichscheibe	0,30 MM	11
34	1	1 600 190 022	Ausgleichscheibe	0,10 MM	11
34	1	1 600 190 037	Ausgleichscheibe	0,20 MM	10
34	1	1 600 190 038	Ausgleichscheibe	0,25 MM	10
34	1	1 600 190 039	Ausgleichscheibe	0,35 MM	10
34	1	1 600 190 040	Ausgleichscheibe	0,40 MM	10
35	1	1 600 205 034	Filzring		11
38	1	1 600 206 020	Gummiring	7 MM BREIT	11
39	1	1 600 206 030	Gummiring		11
45	1	1 603 300 019	Sechskantmutter	M10, SW14	11
51	1	1 600 200 031	Gleitlager	Ø14 MM	12
60	4	1 603 435 023	Gewindefurchschraube	TT M5x18 MM	11
61	4	2 912 401 038	Blechschraube	DIN 7981-4,8x38-C-Z-ST	10
62	2	1 603 415 006	Linsenschraube		10
64	4	1 603 435 042	Gewindeschneidschraube		11
65	3	2 912 401 020	Blechschraube	DIN 7981-3,9x19-C-Z-ST	10
66	1	2 910 211 019	Blechschraube	DIN 7971-ST3,9x16-F	10
68	1	1 601 006 011	Dichtplatte		11
101	1	1 601 990 014	Rastschieber		14
102	1	1 604 616 022	Druckfeder		11
103	1	1 602 388 035	Kabelführung		11
205	1	1 600 209 015	Sicherungsring		10
651	1	1 605 510 417	Schutzhaube	Ø 230 MM	39
660	1	1 602 025 043	Zusatzhandgriff	M 14 GRAU	32
802	1	1 607 000 C07	Polschuh	230V	47
802/1	1	1 607 000 363	Bremsbacke		36
803	1	1 604 011 257	Anker	230V	47
804	1	1 607 000 C14	Ein/Aus-Schalter	GRAU	33
805	1	1 607 000 228	Netzanschlussleitung	EU 4,15m 2 x 1,5mm H07RN-F	31
808	1	1 601 106 032	Typschild	26x52 MM	13
810	1	1 607 014 171	Kohlebürstensatz		26
813	1	1 600 905 011	Rillenkugellager	Ø8xØ22x7 MM	18
816	2	1 604 336 048	Bürstenhalter		19
821	1	1 607 000 C27	Getriebegehäuse		39
822	1	1 607 000 C24	Lagerflansch	Ø 230 MM	33

BTI Winkelschleifer WKS 230 SE

(Art.-Nr. 9 027 549)

Pos	St	Bestell-Nr.	Bezeichnung	Hinweise/Vorgänger	PG
822/1	1	1 607 000 C25	Lagerflansch		47
826	1	1 607 000 C29	Kegelradsatz		38
835	1	1 606 610 142	Lüfter		14
840	1	1 607 000 354	Druckknopf		12
846	1	1 607 000 342	Haltescheibe		12
848	1	1 600 119 010	Sicherungsring		11
850	1	1 600 905 026	Rillenkugellager	6203-2 RS C3 17x40x12	21
851	1	2 600 910 001	Nadelhülse	Ø 14 MM	16
880	1	1 607 233 319	Elektronikmodul		37
889	1	1 603 410 014	Flachkopfschraube	M4x10 MM	11
891	1	1 602 025 022	Zusatzhandgriff	M14 SCHWARZ	26
892	1	1 607 950 061	Zweilochmutterndreher		16
893	1	1 607 000 368	Aufnahmeflansch		32
894	1	1 603 345 043	Rundmutter	M14	23
896	1	1 603 340 027	Schnellspannmutter	M14, SDS-CLIC	39
898	1	1 609 244 A78	Abziehvorrichtung		48
899	1	1 609 203 H18	Kabelbinder	250x13,8x2	16