Winkelschleifer BTI WKS 115 V [Art.-Nr. 009303]

3 601 H20 002

Stand / Issue 07-04-24

Fig./Abb. 1

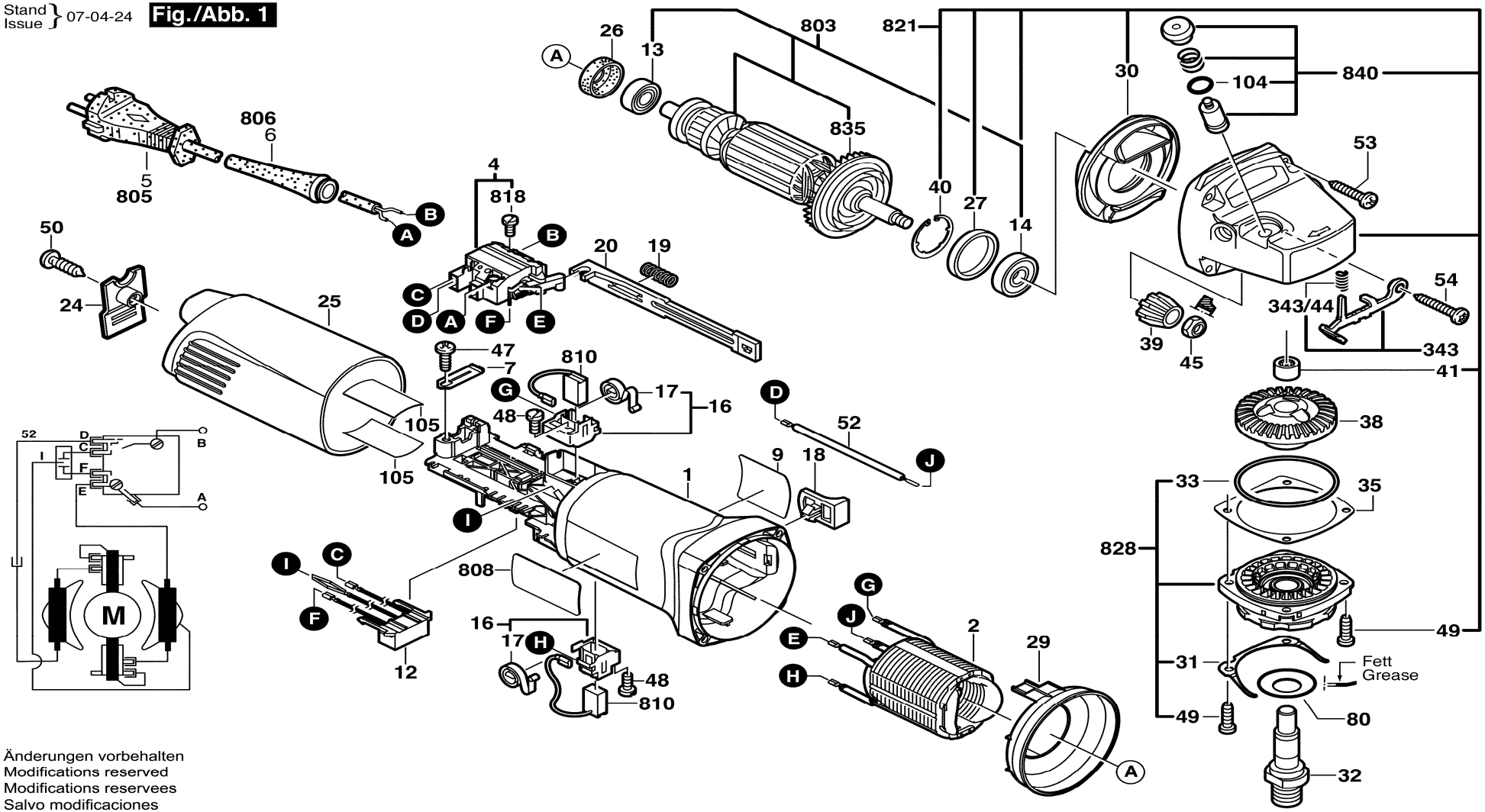

Änderungen vorbehalten
Modifications reserved
Modifications reservees
Salvo modificaciones

Wir verstehen Ihr Handwerk.

BTI

Winkelschleifer BTI WKS 115 V [Art.-Nr. 009303]

3 601 H20 002

Stand / Issue } 07-04-24 **Fig./Abb. 2**

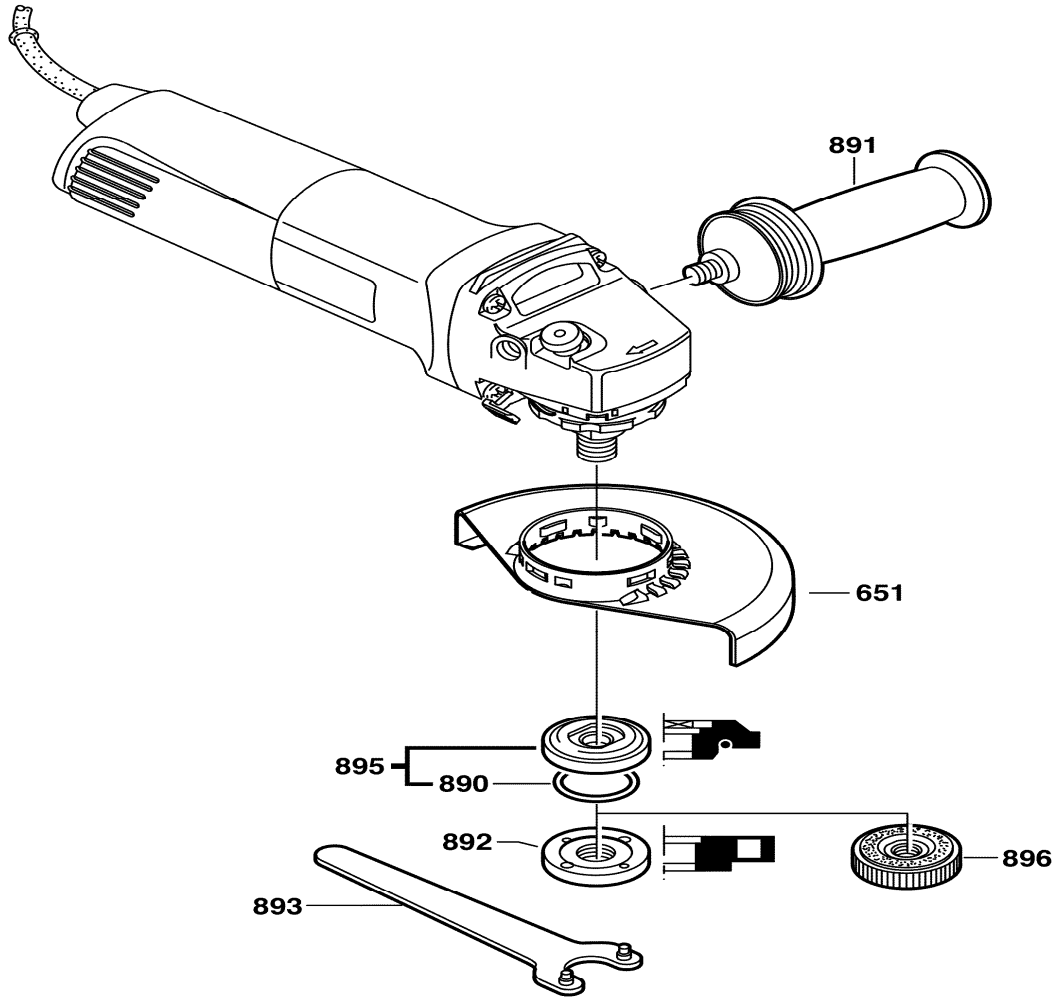

Änderungen vorbehalten
Modifications reserved
Modifications reservees
Salvo modificaciones

Wir verstehen Ihr Handwerk.

BTI

Winkelschleifer BTI WKS 115 V [Art.-Nr. 009303]

Pos	St	Bestell-Nr.	Bezeichnung	Hinweise/Vorgänger	PG	Z	LK
1	1	1 605 108 268	MOTORGEHAEUSE	ORANGE	23	T	
2	1	1 604 220 282	POLSCHUH	220-230V .	33	T	
4	1	1 607 200 086	EIN/AUS-SCHALTER	.	24	T	
7	1	1 601 302 017	BEFESTIGUNGSSCHELLE	.	10	T	
9	1	1 601 118 N28	FIRMENSCHILD	.	13	T	
12	1	1 607 328 059	ENTSTOERKONDENSATOR	.	19	T	
13	1	2 600 905 072	RILLENKUGELLAGER	.	19	T	
14	1	1 600 905 032	RILLENKUGELLAGER	8x22x7 .	18	T	
16	2	1 601 323 025	BUERSTENHALTER	.	15	T	
17	1	1 604 652 013	SPIRALFEDER	.	11	T	
18	1	1 602 026 057	SCHALTERGRIFF	SCHWARZ	11	T	
19	1	1 604 611 026	DRUCKFEDER	.	10	T	
20	1	1 602 319 010	VERSTELLSCHIEBER	SCHWARZ	11	T	
24	1	1 605 500 270	DECKEL	ORANGE	15	T	
25	1	1 605 500 272	GEHAEUSEDECKEL	ORANGE	20	T	
26	1	1 600 206 036	GUMMIRING	.	11	T	
27	1	1 600 206 025	ZWISCHENRING	.	12	T	
29	1	1 600 591 025	LUFTLEITRING	.	13	T	
30	1	1 600 591 014	LUFTLEITRING	.	13	T	
31	1	1 601 290 013	FEDERELEMENT	.	11	T	
32	1	1 603 523 110	SCHLEIFSPINDEL	M14, SW17 .	20	T	
33	1	1 600 210 035	O-RING	46x1,1MM .	11	T	
35	1	1 600 136 013	AUSGLEICHSCHEIBE	0,10 MM DICK	13	T	
35	1	1 600 136 014	AUSGLEICHSCHEIBE	0,20 MM DICK	13	T	
35	1	1 600 136 015	AUSGLEICHSCHEIBE	0,30 MM DICK	13	T	
38	1	1 606 333 616	TELLERRAD	Z=38 .	23	T	
39	1	1 606 333 617	KEGELRAD	Z=11 .	17	T	
40	1	1 600 119 011	SICHERUNGSRING	.	11	T	
41	1	1 600 200 029	GLEITLAGER	.	14	T	
45	1	1 603 300 016	SECHSKANTMUTTER	M7, SW10 .	11	T	
47	1	2 912 401 018	BLECHSCHRAUBE	DIN7981-ST3,9x13-C-Z .	10	T	
48	2	2 912 401 005	BLECHSCHRAUBE	DIN7981-ST2,9x9,5C-Z .	10	T	
49	4	1 603 435 026	GEWINDEFURCHSCHRAUBE	.	11	T	
50	1	2 912 401 420	BLECHSCHRAUBE	DIN7981-ST3,9x19-F-Z .	10	T	
52	1	1 604 448 013	VERBINDUNGSLEITUNG	L=90 MM WEISS	13	T	
53	3	1 603 415 005	LINSENSCHRAUBE	.	10	T	
54	1	2 603 490 025	TORX-LINSENSCHRAUBE	.	10	T	
80	1	3 600 150 021	DICHTSCHEIBE	.	13	T	
104	1	1 600 210 044	O-RING	4x1 MM BLAU	10	T	
105	2	1 601 008 005	ISOLIERPLATTE	.	14	T	
343	1	1 607 000 742	RASTHEBEL	.	21	T	
343/44	1	1 604 611 039	FEDER	.	11	T	
651	1	1 605 510 355	SCHUTZHAUBE	Ø 115 MM .	27	T	
803	1	1 604 010 A19	ANKER MIT LUEFTER	220-230V .	38	T	
805	1	1 607 000 227	NETZANSCHLUSSLEITUNG	EU 4,15m 2 x 1,0mm H07RN-F .	31	T	
806	1	1 600 703 031	TUELLE	Ø7,3-Ø8,6x67MM .	12	T	
808	1	1 601 106 997	TYPSCHILD	26x52 MM .	15	T	
810	1	1 607 014 172	KOHLEBUERSTENSATZ	.	25	T	
818	1	2 910 110 048	FLACHKOPFSCHRAUBE	DIN 85-AM3x6-CUZN .	10	T	
821	1	1 605 806 518	GETRIEBEGEHAEUSE	.	35	T	
828	1	1 607 000 374	LAGERFLANSCH	.	27	T	
835	1	1 606 610 129	LUEFTER	.	12	T	
840	1	1 607 000 A71	DRUCKKNOPF	.	15	T	
890	1	1 600 210 039	O-RING	20,35x1,78 MM .	10	Z	
891	1	1 602 025 044	ZUSATZHANDGRIFF	M 10 GRAU	30	T	
892	1	1 603 345 043	RUNDMUTTER	M14 .	24	T	
893	1	1 607 950 052	ZWEILOCHMUTTERNDREHER	.	15	Z	
895	1	2 605 703 014	AUFNAHMEFLANSCH	Ø22,3xØ42MM,+O-RING .	21	T	
896	1	1 603 340 027	SCHNELLSPANNMUTTER	M14, SDS-CLIC .	39	T	

Wir verstehen Ihr Handwerk.